ARRAY

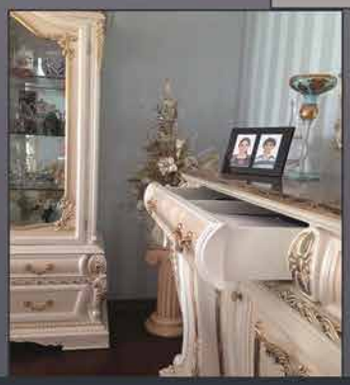

2019

RAY DÜNYASI / WORLD OF SLIDES

ARRAY

ray dünyası / world of slides

www.array.com.tr

Made in Turkey

ARRAY 2019

2019 technical catalogue

index

RAY DÜNYASI WORLD OF SLIDES

4 MAXPLUS Çift Açılım
Double Extension

6 PLUS - KM KÜÇÜK MANDALLI
Tek Açımlı Ray
Single Extension With
Small Locking Latch

8 PLUS - BM BÜYÜK MANDALLI
Tek Açılımlı Ray
Single Extension With
Big Locking Latch

10 PLUS - PİMLİ PİMLİ Tek Açılımlı Ray

12 PLUS - BAS-AÇ Tek Açılımlı Ray
Single Extension Slide

14 46 mm Frenli Teleskopik Ray
46 mm Soft Close
Telescopic Slide

16 46 mm Bas-Aç Teleskopik Ray
46 mm Push to Open
Telescopic Slide

18 46 mm Teleskopik Ray
46 mm Telescopic Slide

20 43 mm Teleskopik Ray
43 mm Telescopic Slide

22 36 mm Frenli Teleskopik Ray
36 mm Soft Close
Telescopic Slide

24 36 mm Teleskopik Ray
36 mm Telescopic Slide

26 27 mm Kulaklı Ray
27 mm Slide With Pegs

28 27 mm Bilyeli Ray
27 mm Ball Bearing Slide

30 17 mm Bilyeli Ray
17 mm Ball Bearing Slide

32 Yarı Otomatik Masa Rayı
Semi Automatic Table Slide

34 Ortadan Açılır Masa Rayı
Middle Opening Table Slide

36 Ayaktan Açılır Masa Rayı
Stand Opening Table Slide

38 Teleskopik Masa Rayı
Telescopic Table Slide

40 Baştan Açılır Masa Rayı
Head Opening Table Slide

Hakkımızda

ARRAY Mobilya Rayları San. Tic. Ltd. Şti., 1992 yılında kurulmuş olup, yenilikçi vizyonu doğrultusunda, 2002 yılından itibaren, yapmış olduğu konuyla ilgili ciddi yatırımlarla, Türk mobilya sektörünün ihtiyacı doğrultusunda, çeşitli özelliklerde Teleskopik raylar, Gizli Raylar ve Masa Raylarını üreterek sektöre sunan ilk ve en büyük firmadır.

Konusunda, yüksek ürün kalitesi ve müşteri memnuniyeti odaklı çalışan ARRAY, her zaman verdiği güvence ile KOBİ'ler, büyük ölçekli üreticiler ve ticari firmalar için vazgeçilmez iş ortağı olmuştur.

ISO 9001-2008 Kalite Yönetim Sistemi standartları ile, otomasyonlu üretim hatlarından çıkan 100% Türk malı ürünler, ARRAY Mobilya Rayları San. Tic. Ltd. Şti.'nin vermiş olduğu 2 yıllık ürün değiştirme garantisi altında siz değerli iş ortaklarımıza sunulmaktadır.

Ar-Ge çalışmaları doğrultusunda yapılan yatırımlar sonucunda, firmamız, kaliteyi ve müşteri ihtiyaçlarını ön planda tutarak, ürün portföyünü arttırmıştır. Yine bu doğrultuda, yeni ürünler ve yatırımlar yapmak için, AR-GE çalışmaları artan hızla devam etmektedir.

ARRAY, ülkemizin kaliteden ödün vermeyen ve önde gelen Üretici ve Ticari firmaları ile çalışmakla birlikte, aynı zamanda, Avrupa, Orta Doğu, Kuzey Afrika ve Rusya bölge ülkelerine, çeşitli özelliklerde mobilya rayları ve diğer endüstriyel rayların ihracatını yapmaktadır.

ARRAY; Dürüst, Saygılı, İlkeli, Güçlü ve Güvenilir, Mühendis bir firma olmanın özelliğini her zaman taşımıştır ve değerli iş ortaklarına bunu göstermiştir ve hissettirmiştir.

Karşılıklı memnuniyet anlayışı içinde, mutlu geleceğe, iş ortaklarımızla birlikte yürümek, en büyük arzumuzdur.

Bu nedenledir ki, ARRAY, çeşitli sivil toplum sorumluluk projelerine katkı sağlayan , aynı zamanda doğa dostu anlayışıyla, ülkesinin modern ve çağdaş bir toplum olma hedefine destek vermeye devam etmektedir.

About Us

ARRAY Mobilya Rayları San.Tic.Ltd. Şti. has established in 1992. In accordance with the innovative vision; On the subject has made significiant investments since 2002, Turkish furniture sector in line with the needs of various specifications telescopic slides, hidden slides and table slides, is the first and largest company in the sector producing.

In point of high quality and customer satisfaction focused ARRAY, it has been the irreplaceable business partner for SME's, large scale manufacturers and commercial firms.

Our 100% Turkish Made products are produced in our automation lines according to ISO 9001-2008 Quality Management System Standards, ARRAY Mobilya Rayları San. Tic. Ltd. Şti. propose, which is given by a 2 year product replacement guarantee and you, our valued business partners are offered.

As a result of our R&D activities and the investments made according to those activities our company has enlarged its product range by prioritising its quality and customer satisfaction. In this regard, for new products and investments,increasing R&D work continues.

ARRAY Works together with the leader Turkish manufacturer and commercial firms which do not sacrify quality. We also export various types of furniture slide and industrial slides,to Europe, Middle East, North Africa and Russia.

ARRAY, honest, respectful, principled, strong and reliable feature of being a company that engineers always carried and always felt valued business partners and this showed.

In a sprit of mutual satisfaction, happy future is our greatest desire to walk with our partners.

For this reason, ARRAY knows its resposibility and adds value to this country by taking part in nonprofit organisations projects and by respecting to nature, keeps supporting its country to create modern and contemporary society.

О нас

Array Mobilya Rayları San. Tic . Ltd. Şti., основанная в 1992 году, в соответствии с иинновационным видением, сделая значительные инвестиции связанных со своим полем, в соответствии с потребностями турецкого мебельного сектора, является первой и крупнейшей компанией по производству телескопических направляющих, скрытых направляющих и механизмов для раздвижных столов с различными спецификациями.

Фирма ARRAY, сосредиточена высокого качества продукции и удовлетворенности клиентов, всегда с уверенностью, стал незаменимым партнером в бизнессе для малых и средних предприятий (МСП), крупных производителей и торговых компаний.

Со стандартами управления качеством ИСО 9001-2008, 100% турецкие продукции, произведенные в автоматизированных производственных линии, под двухгодичной гарантией замены, предоставляемая компанией Array Mobilya Rayları San. Tic. Ltd. Şti., представлены ценным деловым партнерам.

В результате инвестиций в соответствии с работами R&D, обратив внимание на качество и потребности клиентов, наша фирма увеличила свой портфель продуктов. Снова в этом направлении, чтобы делать инвестиции и производить новые продукты, R & D продолжаются усилия все более быстро.

Array ни только работает вместе с ведущими производителями и торговыми компаниями Турции, которые не компромисс по качеству, но и экспортирует направляющие для мебели и другие промышленные направляющие в различных свойств в европейские страны, на Ближний Восток, в Северную Африку и в Россию.

ARRAY всегда старается быть такой фирмой, которая работает честно, уважительно, принципиально, сильно и надежно, и показывала эти свойства дорогим деловым партнерам.

Наше крупнейшое желание - ходит в хорошим будушем с нашими партнерами в духе взаимного удовлетворения.

По этой причине, ARRAY способствует проектам ответственности неправительственных организаций и с пониманием бережного отношения к природе, продолжает поддерживать цель своей страной, которая стать современным обществом.

نبذة عنا

شرکت ریلهای مبلمانی، صنعت و بازرگانی آرای با مسئولیت محدود در سال ۱۹۹۲ تاسیس گردیده و با رویکردی نوآورانه از سال ۲۰۰۲ با سرمایه گذاری های مهم در حوزه فعالیت خود در جهت نیازهای بازار مبلمان ترکیه، با تولید ریل های تلسکوپی، ریل های مخفی و ریل های کشوئی با ویژگی های مختلف در این بازار اولین و بزرگترین شرکت به شمار می رود.

شرکت آرای با تمرکز بر کیفیت بالای محصولات و رضایت مشتری، همواره با اعتمادی که ایجاد نموده، برای شرکت های کوچک و متوسط، تولید کنندگان بزرگ و شرکت های تجاری گزینه ای غیر قابل اجتناب به شمار می رود.

با استانداردهای سیستم مدیریت کیفیت ISO 9001-2008، شرکت ریلهای مبلمانی، صنعت و بازرگانی آرای با مسئولیت محدود، محصولات ۱۰۰٪ ساخت ترکیه و ساخته شده در خطوط تولید اتوماتیک خود را با ضمانت ۲ ساله تعویض محصول به شما همکاران گرامی عرضه می نماید.

در نتیجه سرمایه گذاری های اعمال شده در راستای فعالیتهای تحقیق و توسعه، شرکت ما با در نظر گرفتن کیفیت و نیاز مشتری به عنوان اصول اولیه، پرتفوی محصولات را افزایش داده است. در همین راستا برای تولید محصولات جدید و سرمایه گذاریها، فعالیت های تحقیق و توسعه با سرعت روز افزون در حال ادامه است.

شرکت آرای، بدون کوتاهی در کیفیت محصولات و به عنوان یک تولید کننده پیشرو در کشور، علاوه بر همکاری با تولید کنندگان و شرکتهای تجاری داخلی در عین حال به کشورهای منطقه اروپا، خاورمیانه، افریقای شمالی و روسیه، ریلهای مبلمانی و دیگر ریلهای صنعتی را صادر می نماید.

شرکت آرای، صداقت، احترام، قدرت و اعتماد که از ویژگیهای یک شرکت مهندسی به شمار می رود را همواره به همراه داشته و این ویژگی ها را به همکاران خود نیز عرضه نموده است.

در مفهود رضایت متقابل، همگام بودن با همکاران خود در آینده ای زیبا بزرگترین آرزوی ماست.

از این روست که شرکت آرای با همکاری در پروژه های مدنی و درک مفهوم دوستی با طبیعت، با کمک در رسیدن کشور به هدف جامعه مدرن در حرکت است.

MAXPLUS

Çift Açınım
Double Extension
Направляющие полного выдвижения
برای نصب یک جفت درهر کشو

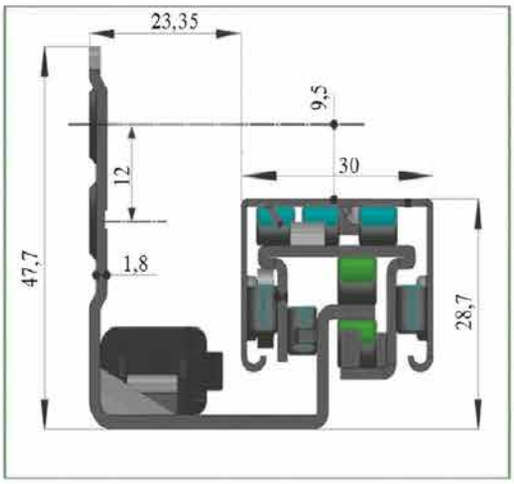

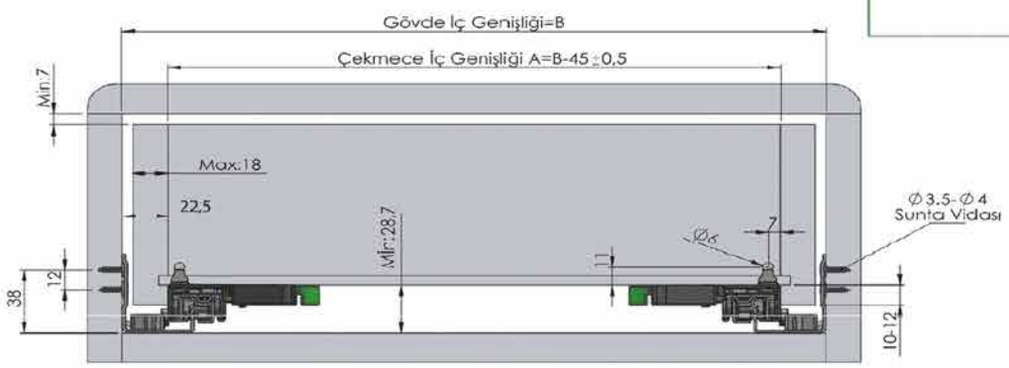

Ray Boyu(mm)	C (mm)	D (mm)
300	300	289,5
350	350	339,5
400	400	389,5
450	450	439,5
500	500	489,5
550	550	539,5
600	600	589,5

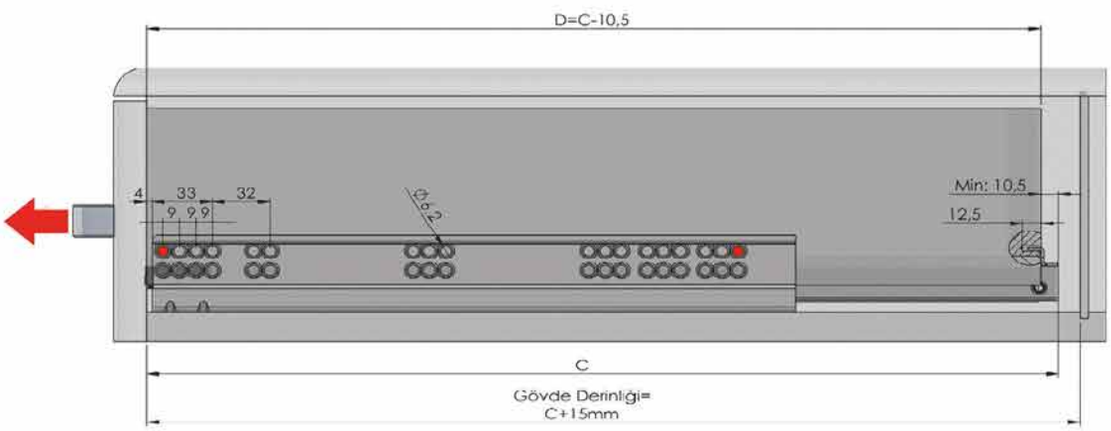

Ürün Adı (Item) (продукции)	Ürün Kodu (Item code) (Код продукции)	Kutu Ağırlığı (Box Weight) (Вес коробки) kg	Kutu Miktarı (Quantities Per Box) (Кол-во комплектов)
Büyük Mandal	10.HS.KTM.000.00	3,8	60 SET

A=Çekmece İç Genişliği / *Internal Drawer Width*
B=Gövde İç Genişliği / *Internal Body Width*
C=Nominal Uzunluk / *Nominal Length*
D=Çekmece Uzunluğu / *Drawer Opening Length*

Ürün Kodu (Item code) (Код продукции)	Ray Boyu (Slide Length) (Длина направляющей) mm	Çalışma Mesafesi (Working Distance) (Рабочее расстояние) mm	Taşıma Kapasitesi (Load Capacity) (Пропускная способность) Çekmeceye Eşit Dağılmış Ağırlık	Kutu Ağırlığı (Box Weight) (Вес коробки) kg	Kutu Miktarı (Quantities Per Box) (Кол-во комплектов)
10.HS.300.MAXP.00	300	268	30	8,5	6 Set
10.HS.350.MAXP.00	350	336	30	9,2	6 Set
10.HS.400.MAXP.00	400	380	30	10,2	6 Set
10.HS.450.MAXP.00	450	430	30	11,4	6 Set
10.HS.500.MAXP.00	500	480	30	13,2	6 Set
10.HS.550.MAXP.00	550	530	30	14,4	6 Set
10.HS.600.MAXP.00	600	580	30	15,6	6 Set

Sac kalınlığı 1,8 - 1,5 - 1 mm'dir.
30 kg yük taşıma kapasitesi vardır.
Fren mekanizmasıyla çekmeceniz yavaş ve sessiz kapanır.
Mandal sistemiyle +2,5 mm yukarı ; +/- 2 mm sağa sola hareket imkanı verir.
18 mm'e kadar ahşapta kullanılabilir.
Uzun ömürlü ve kalitelidir.

Metal thickness 1,8 - 1,5 - 1 mm.
Loading capacity 30 kg.
Soft - Close system ensures the drawer to be closed up softly and quietly.
Latch system provides +2,5 up ; +/- 2 mm left and right movement ability.
Can be applied till 18 mm wood.
Provides full open characteristic to drawer.
Durable and highly qualified.

Толщина 1,8-1,5-1 мм
Грузоподъемность 30 кг
Самозакрювающаяся система обеспечивает тихому и спокойному закрытию ящика
Система "Защелка" обеспечивает до 2,5 вверх + / - 2 мм, левому и правому движению
Может быть применена до 18 мм древесины
Прочный и высококачественный

ضخامت ورقه فلزی 1× 1.5 × 1.8 میلیمتر می باشد
دارای ظرفیت حمل بار تا 30 کیلوگرم می باشد
دارای ویژگی بسته شدن آهسته و بیصدا در سایه مکانیزم ویژه ترمز می باشد.
با سیستم چفتی خود اسکان حرکت به اندازه 2.5+ میلیمتر به بالا و 2+/- میلیمتر به راست و 1- 1,5 - 1,8 باشد
امکان استفاده در تخته های تا ضخامت 18 میلیمتر را دارا می باشد.
امکان باز کردن کامل کشو را براحتی فراهم می کند
با کیفیت و دارای عمر مفید بالا می باشد

ARRAY
Ray Dünyası / World of Slides

PLUS-KM

KÜÇÜK MANDALLI Tek Açınımlı Ray
Single Extension With Small Locking Latch
Направляющие неполного выдвижения с маленькой защелкой
ترکوچک چفتیک شدن آشکار

18 mm Ahşap Uygulaması İçin

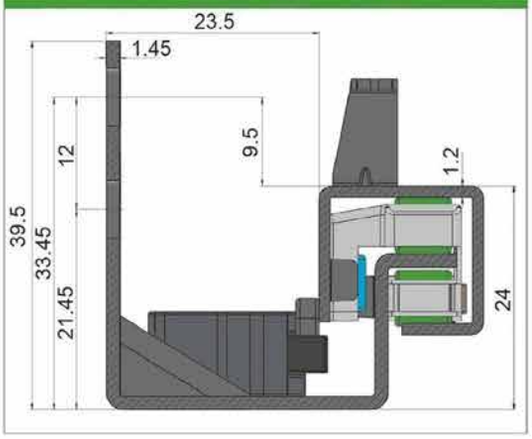

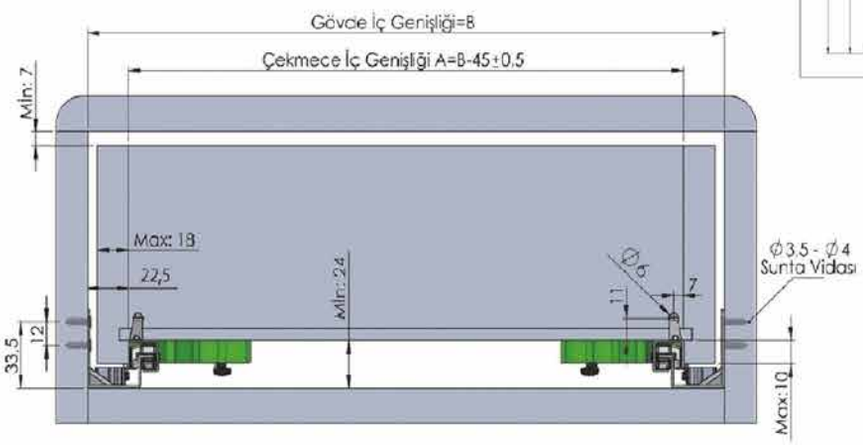

Ray Boyu(mm)	C (mm)	D (mm)
300	300	291,5
350	350	341,5
400	400	391,5
450	450	441,5
500	500	491,5
550	550	541,5

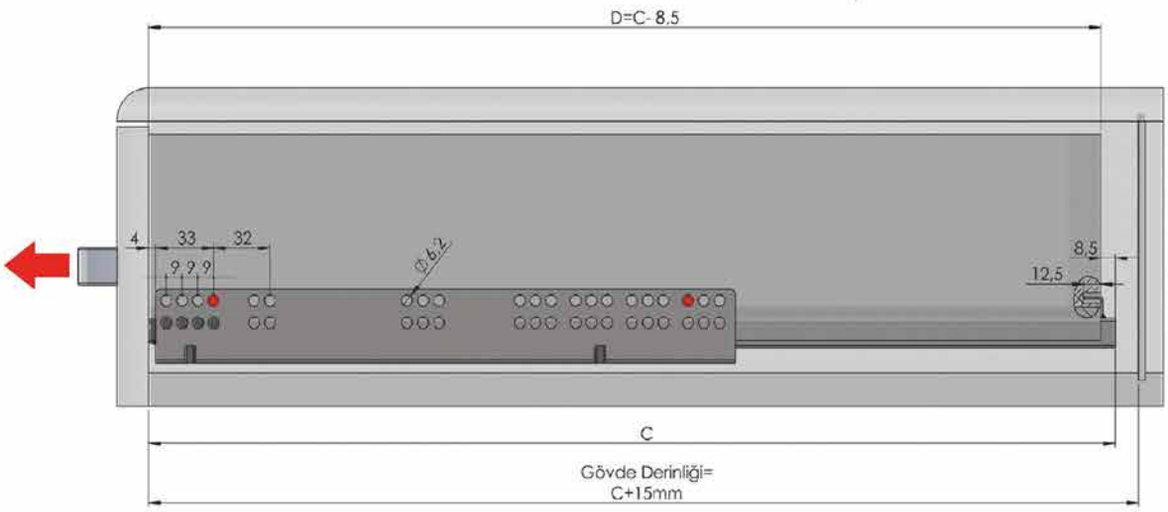

Ürün Adı (Item) (продукции)	Ürün Kodu (Item code) (Код продукции)	Kutu Ağırlığı (Box Weight) (Вес коробки) kg	Kutu Miktarı (Quantities Per Box) (Кол-во комплектов)
Küçük Mandal	10.HS.KTM.008.00	2,4	60 SET

A=Çekmece İç Genişliği / *Internal Drawer Width*
B=Gövde İç Genişliği / *Internal Body Width*
C=Nominal Uzunluk / *Nominal Length*
D=Çekmece Uzunluğu / *Drawer Length*

	Mandal Tipi (Locking Latcth Type)	18 mm AHŞAP İÇİN Ürün Kodu (Item code) (Код продукции)	Ray Boyu (Slide Length) (Длина направляющей) mm	Çalışma Mesafesi (Working Distance) (Рабочее расстояние) mm	Taşıma Kapasitesi (Load Capacity) (Пропускная способность) Çekmeceye Eşit Dağılmış Ağırlık	Kutu Ağırlığı (Box Weight) (Вес коробки) kg	Kutu Miktarı (Quantities Per Box) (Кол-во комплектов)
KM	Küçük Mandallı (Small Locking Latch)	10.HS.250.PLUS.KM.00	250	160	20	9.8 kg	12 Set
		10.HS.300.PLUS.KM.00	300	210	20	10.5 kg	12 Set
		10.HS.350.PLUS.KM.00	350	260	20	11 kg	12 Set
		10.HS.400.PLUS.KM.00	400	296	20	12 kg	12 Set
		10.HS.450.PLUS.KM.00	450	346	20	13 kg	12 Set
		10.HS.500.PLUS.KM.00	500	396	20	14 kg	12 Set
		10.HS.550.PLUS.KM.00	550	446	20	15.3 kg	12 Set

Sac kalınlığı 1,5-1,2 mm'dir.
20 kg yük taşıma kapasitesi vardır.
Fren mekanizmasıyla çekmeceniz yavaş ve sessiz kapanır.
Mandal sistemiyle +2,5 mm yukarı ; +/- 2 mm sağa sola hareket imkanı verir.
18 mm'e kadar ahşapta kullanılabilir.
Uzun ömürlü ve kalitelidir.

Metal thickness 1,5-1,2 mm.
Loading capacity 20 kg.
Soft - Close system ensures the drawer to be closed up softly and quietly.
Latch system provides +2,5 up ; +/- 2 mm left and right movement ability.
Can be applied till 18 mm wood.
Provides full open characteristic to drawer.
Durable and highly qualified.

Толщина 1,5-1,2 мм
Грузоподъемность 20 кг
Самозакрюваощаяся система обеспечивает тихому и спокойному закрытию ящика
Система "Защелка" обеспечивает до 2,5 вверх+ / - 2 мм, левому и правому движению
Может быть применена до 18 мм древесины
Прочный и высококачественный

ضخامت ورقه فلزی 1× 1.5× 1.8 میلیمتر می باشد
دارای ظرفیت حمل بار تا 20 کیلوگرم می باشد
دارای ویژگی بسته شدن آهسته و بیصدا در سایه مکانیزم ویژه کرمز می باشد.
با سیستم چفتی خود اسکان حرکت به اندازه 2.5+ میلیمتر به بالا و 2+/- میلیمتر به راست و 1 - 1,5 - 1,8 باشد
اسکان استفاده در تخته های تا ضخامت 18 میلیمتر را دارا می باشد
اسکان باز کردن کامل کشو را براحتی فراهم می کند
با کیفیت و دارای عمر مفید بالا می باشد

PLUS-BM

BÜYÜK MANDALLI Tek Açınımlı Ray

Single Extension With Big Locking Latch

Направляющие неполного выдвижения с большой защелкой

رینگرزب ئفچکی ن‌دش راکشآ

18 mm Ahşap Uygulaması İçin

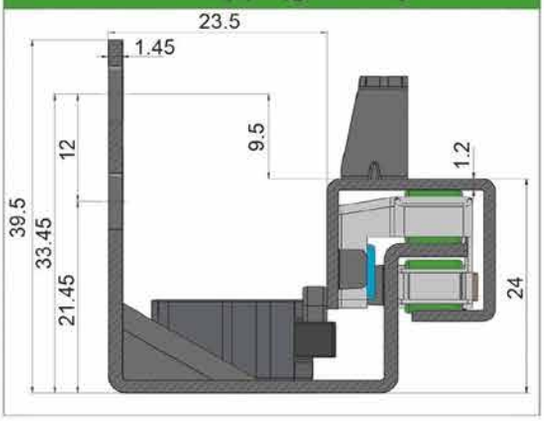

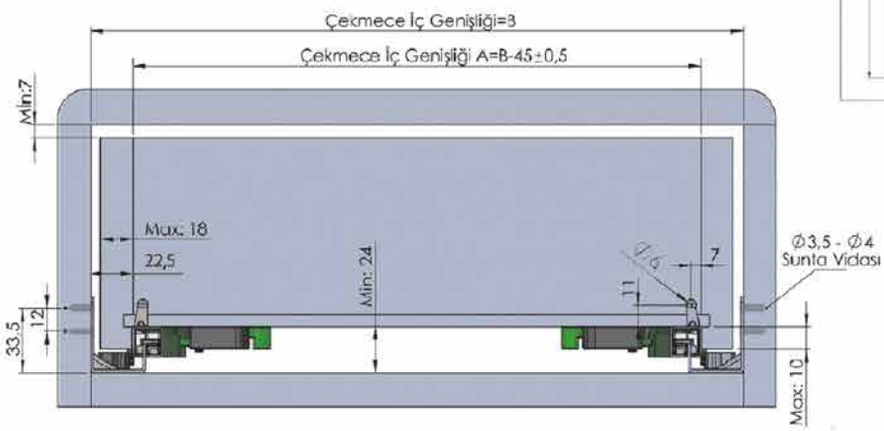

Ray Boyu(mm)	C (mm)	D (mm)
300	300	291,5
350	350	341,5
400	400	391,5
450	450	441,5
500	500	491,5
550	550	541,5

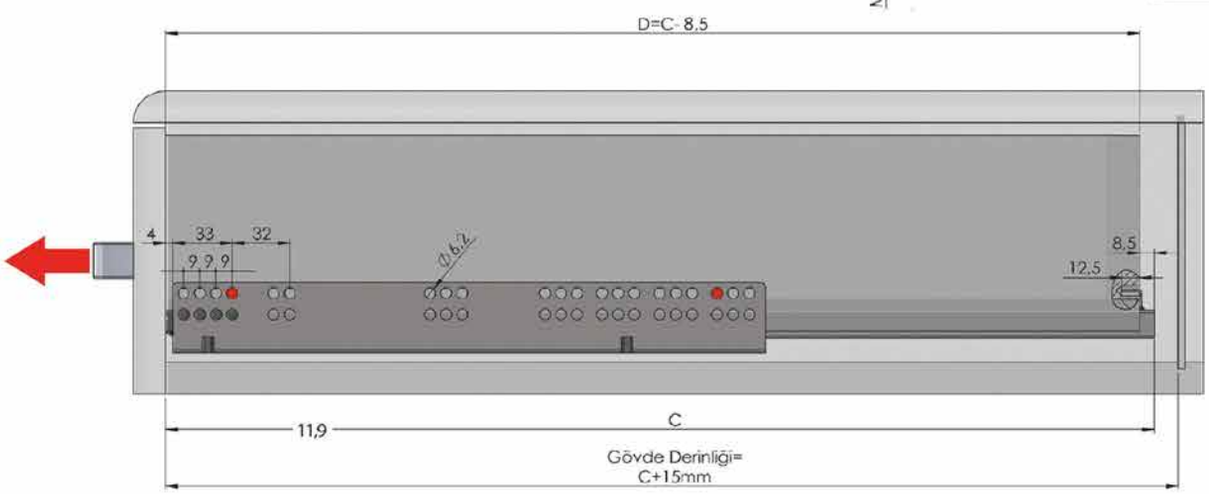

Ürün Adı (Item) (продукции)	Ürün Kodu (Item code) (Код продукции)	Kutu Ağırlığı (Box Weight) (Вес коробки) kg	Kutu Miktarı (Quantities Per Box) (Кол-во комплектов)
Büyük Mandal	10.HS.KTM.000.00	3,8	60 SET

A=Çekmece İç Genişliği / *Internal Drawer Width*
B=Gövde İç Genişliği / *Internal Body Width*
C=Nominal Uzunluk / *Nominal Length*
D=Çekmece Uzunluğu / *Drawer Length*

	Mandal Tipi (Locking Latcth Type)	18 mm AHŞAP İÇİN Ürün Kodu (Item code) (Код продукции)	Ray Boyu (Slide Length) (Длина направляющей) mm	Çalışma Mesafesi (Working Distance) (Рабочее расстояние) mm	Taşıma Kapasitesi (Load Capacity) (Пропускная способность) Çekmeceye Eşit Dağılmış Ağırlık	Kutu Ağırlığı (Box Weight) (Вес коробки) kg	Kutu Miktarı (Quantities Per Box) (Кол-во комплектов)
BM	Büyük Mandallı (Big Locking Latch)	10.HS.250.PLUS.BM.00	250	126	20	9.7	12 Set
		10.HS.300.PLUS.BM.00	300	175	20	10.3	12 Set
		10.HS.350.PLUS.BM.00	350	225	20	10.8	12 Set
		10.HS.400.PLUS.BM.00	400	261	20	11.9	12 Set
		10.HS.450.PLUS.BM.00	450	311	20	13.1	12 Set
		10.HS.500.PLUS.BM.00	500	361	20	14.4	12 Set
		10.HS.550.PLUS.BM.00	550	401	20	15.6	12 Set

Sac kalınlığı 1,5-1,2 mm'dir.
20 kg yük taşıma kapasitesi vardır.
Fren mekanizmasıyla çekmeceniz yavaş ve sessiz kapanır.
Mandal sistemiyle +2,5 mm yukarı ; +/- 2 mm sağa sola hareket imkanı verir.
18 mm'e kadar ahşapta kullanılabilir.
Uzun ömürlü ve kalitelidir.

Metal thickness 1,5-1,2 mm.
Loading capacity 20 kg.
Soft - Close system ensures the drawer to be closed up softly and quietly.
Latch system provides +2,5 up ; +/- 2 mm left and right movement ability.
Can be applied till 18 mm wood.
Provides full open characteristic to drawer.
Durable and highly qualified.

Толщина 1,5-1,2 мм
Грузоподъемность 20 кг
Самозакрювающаяся система обеспечивает тихому и спокойному закрытию ящика
Система "Защелка" обеспечивает до 2,5 вверх+ / - 2 мм, левому и правому движению
Может быть применена до 18 мм древесины
Прочный и высококачественный

ضخامت ورقه فلزی 1.5 × 1.8 میلیمتر می باشد
دارای ظرفیت حمل بار تا 20 کیلوگرم می باشد
دارای ویژگی بسته شدن آهسته و بیصدا در سایه مکانیزم ویژه ترمز می باشد.
با سیستم چفتی خود اسکان حرکت به اندازه 2.5+ میلیمتر به بالا و 2+/- میلیمتر به راست و 1 - 1,5 - 1,8 باشد
امکان استفاده در تخته های تا ضخامت 18 میلیمتر را دارا می باشد
امکان باز کردن کامل کشو را براحتی فراهم می کند
با کیفیت و دارای عمر مفید بالا می باشد

PLUS-PİMLİ

PİMLİ Tek Açınımlı Ray

Single Extension With Pin Locking System

Направляющие неполного выдвижения с роликовой системой

سنجاقی یک شدن آشکار

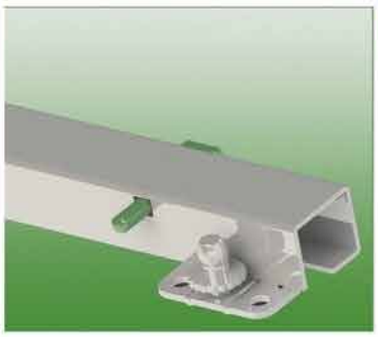

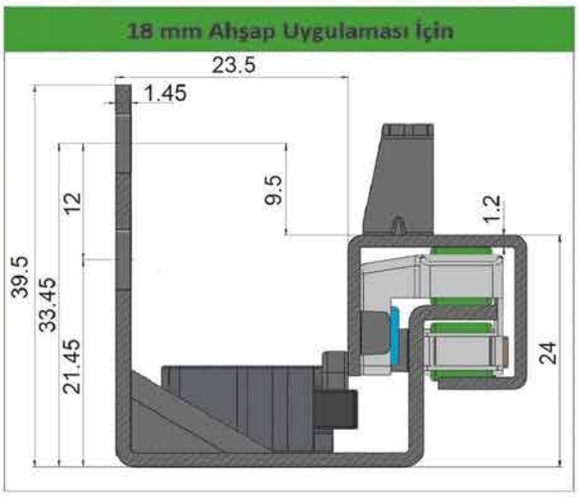

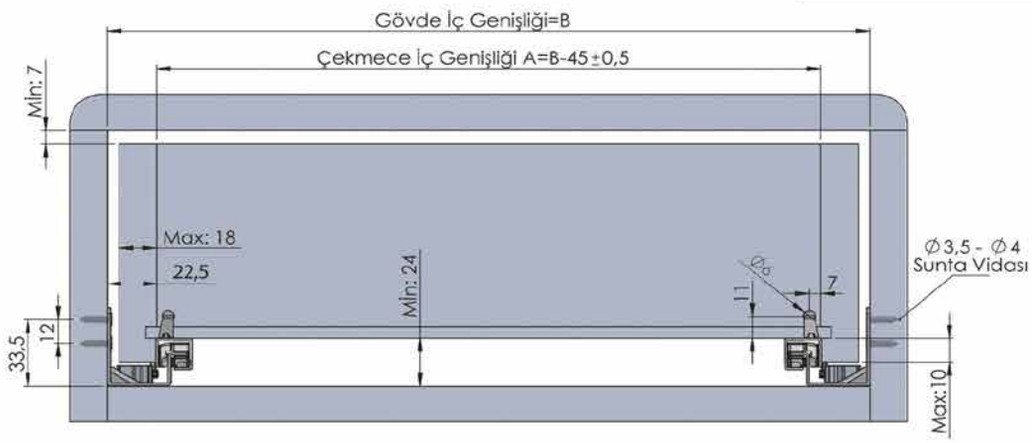

Ray Boyu(mm)	C (mm)	D (mm)
250	250	241,5
300	300	291,5
350	350	341,5
400	400	391,5
450	450	441,5
500	500	491,5
550	550	541,5

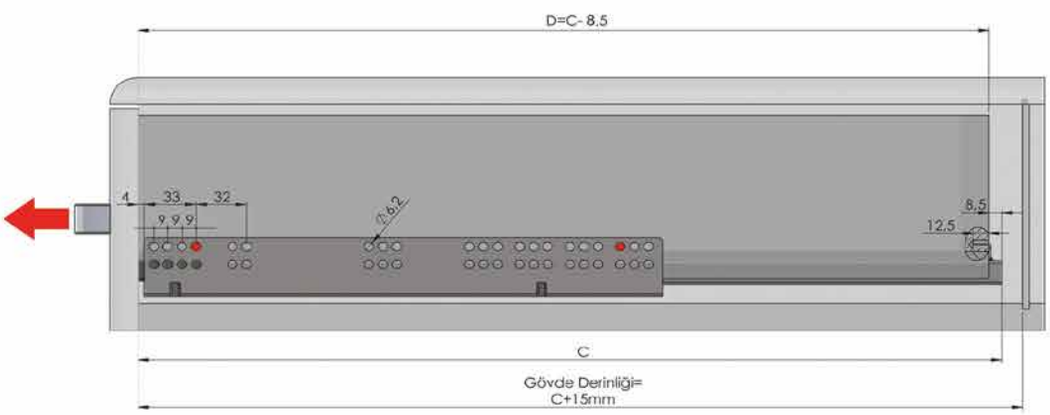

A=Çekmece İç Genişliği / *Internal Drawer Width*
B=Gövde İç Genişliği / *Internal Body Width*
C=Nominal Uzunluk / *Nominal Length*
D=Çekmece Uzunluğu / *Drawer Length*

18 mm AHŞAP İÇİN Ürün Kodu (*Item code*) (*Код продукции*)	Ray Boyu (*Slide Length*) (*Длина направляющей*) mm	Çalışma Mesafesi (*Working Distance*) (*Рабочее расстояние*) mm	Taşıma Kapasitesi (*Load Capacity*) (*Пропускная способность*) Çekmeceye Eşit Dağılmış Ağırlık	Kutu Ağırlığı (*Box Weight*) (*Вес коробки*) kg	Kutu Miktarı (*Quantities Per Box*) (*Кол-во комплектов*)
10.HS.250.PLUS.PİMLİ.00	250	157	20	9.7 kg	12 Set
10.HS.300.PLUS.PİMLİ.00	300	207	20	10.2 kg	12 Set
10.HS.350.PLUS.PİMLİ.00	350	267	20	10.8 kg	12 Set
10.HS.400.PLUS.PİMLİ.00	400	293	20	11.8 kg	12 Set
10.HS.450.PLUS.PİMLİ.00	450	343	20	12.8 kg	12 Set
10.HS.500.PLUS.PİMLİ.00	500	393	20	13.9 kg	12 Set
10.HS.550.PLUS.PİMLİ.00	550	443	20	15 kg	12 Set

Sac kalınlığı 1,5 -1,2 mm'dir.
20 kg yük taşıma kapasitesi vardır.
Fren mekanizmasıyla çekmeceniz yavaş ve sessiz kapanır.
Pim sistemiyle +5 mm yukarı hareket imkarı verir.
18 mm'e kadar ahşapta kullanılabilir.
Uzun ömürlü ve kalitelidir.

Metal thickness 1,5 - 1,2 mm.
Loading capacity 20 kg.
Soft - Close system ensures the drawer to be closed up softly and quietly.
Latch system provides +5 mm up movement ability.
Can be applied till 18 mm wood.
Durable and highly qualified.

Толщина 1,5 - 1,2 мм
Грузоподъемность 20 кг
Самозакрювающаяся система обеспечивает тихому и спокойному закрытию ящика
Система "Защелка" обеспечивает до 5 мм движению вверх
Может быть применена до 18 мм древесины
Прочный и высококачественный

ضخامت ورقه فلزی 1.5 ×1.8 میلیمتر می باشد
دارای ظرفیت حمل بار تا 20 کیلوگرم می باشد
دارای ویژگی بسته شدن آهسته و بیصدا در سایه مکانیزم ویژه ترمز می باشد.
می اجازه 5 mm + سیستم پین بالا به حرکت به را شما تا دهد
امکان استفاده در تخته های تا ضخامت 18 میلیمتر را دارا می باشد
امکان باز کردن کامل کشو را براحتی فراهم می کند
با کیفیت و دارای عمر مفید بالا می باشد

ARRAY

www.array.com.tr

46 mm
Frenli
Teleskopik Ray

46 mm Soft Close Telescopic Slide
46 телескопические направляющие с тормозом
ریل تلسکوپی باعرض 46میلیمترویافایلیت آرام بند

36 mm
Frenli
Teleskopik Ray

36 mm Soft Close Telescopic Slide
36 телескопические направляющие с тормозом
ریل تلسکوپی باعرض 36 میلیمترویافایلیت آرام بند

PLUS BAS-AÇ

Tek Açınımlı Ray / Single Extension Slide

Направляющие неполного выдвижения открывающиеся с одного нажатия

ترکوچک چفتیک شدن آشکار

18 mm Ahşap Uygulaması İçin

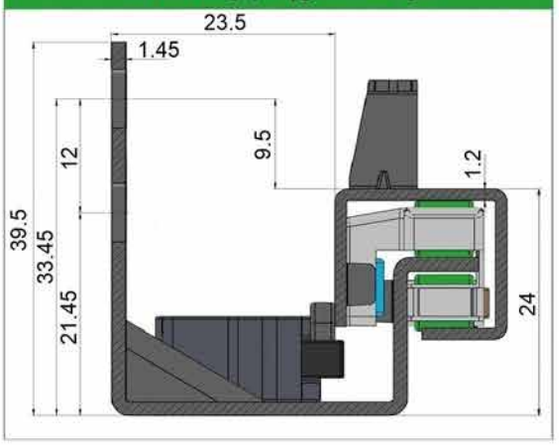

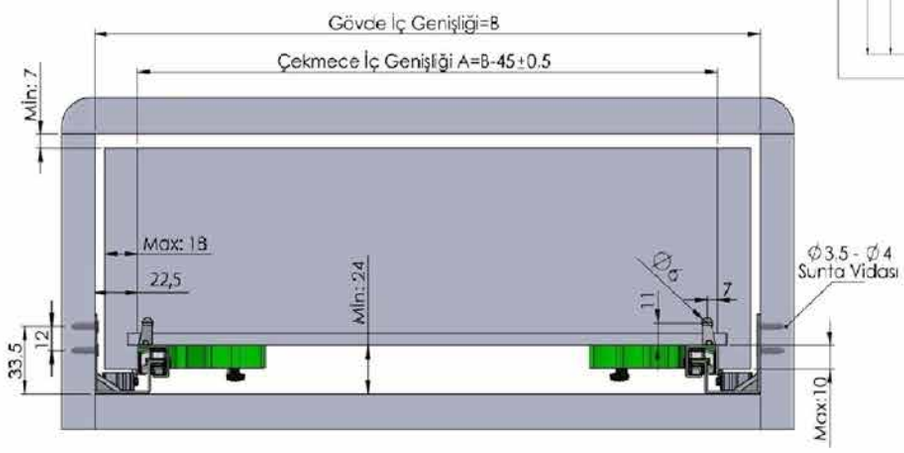

Ray Boyu(mm)	C (mm)	D (mm)
300	300	291,5
350	350	341,5
400	400	391,5
450	450	441,5
500	500	491,5
550	550	541,5

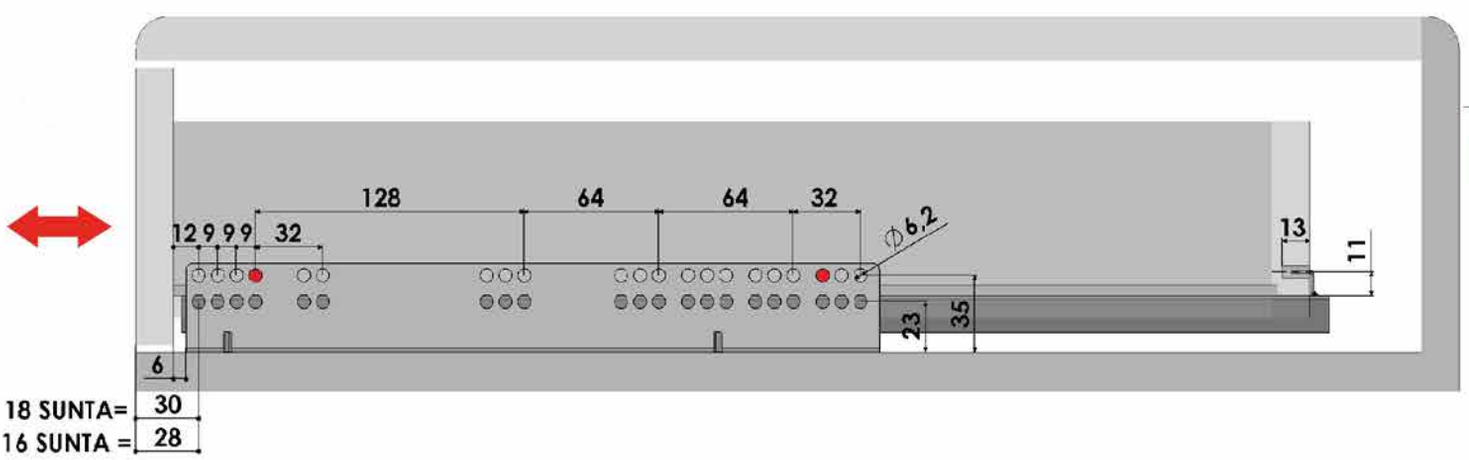

Ürün Adı (Item) (продукции)	Ürün Kodu (Item code) (Код продукции)	Kutu Ağırlığı (Box Weight) (Вес коробки) kg	Kutu Miktarı (Quantities Per Box) (Кол-во комплектов)
Küçük Mandal	10.HS.KTM.008.00	2,4	60 SET

A=Çekmece İç Genişliği / *Internal Drawer Width*
B=Gövde İç Genişliği / *Internal Body Width*
C=Nominal Uzunluk / *Nominal Length*
D=Çekmece Uzunluğu / *Drawer Length*

	Mandal Tipi (Locking Latcth Type)	18 mm AHŞAP İÇİN Ürün Kodu (Item code) (Код продукции)	Ray Boyu (Slide Length) (Длина направляющей) mm	Çalışma Mesafesi (Working Distance) (Рабочее расстояние) mm	Taşıma Kapasitesi (Load Capacity) (Пропускная способность) Çekmeceye Eşit Dağılmış Ağırlık	Kutu Ağırlığı (Box Weight) (Вес коробки) kg	Kutu Miktarı (Quantities Per Box) (Кол-во комплектов)
	BAS-AC (PUSH OPEN)	10.HS.250.PLUS.KM.BASAC.00	250	160	20	9.8 kg	12 Set
		10.HS.300.PLUS.KM.BASAC.00	300	210	20	10.5 kg	12 Set
		10.HS.350.PLUS.KM.BASAC.00	350	260	20	11 kg	12 Set
		10.HS.400.PLUS.KM.BASAC.00	400	296	20	12 kg	12 Set
		10.HS.450.PLUS.KM.BASAC.00	450	346	20	13 kg	12 Set
		10.HS.500.PLUS.KM.BASAC.00	500	396	20	14 kg	12 Set
		10.HS.550.PLUS.KM.BASAC.00	550	446	20	15.3 kg	12 Set

Sac kalınlığı 1,5-1,2 mm'dir.
20 kg yük taşıma kapasitesi vardır.
Fren mekanizmasıyla çekmeceniz yavaş ve sessiz kapanır.
Mandal sistemiyle +2,5 mm yukarı ; +/- 2 mm sağa sola hareket imkanı verir.
18 mm'e kadar ahşapta kullanılabilir.
Uzun ömürlü ve kalitelidir.

Metal thickness 1,5-1,2 mm.
Loading capacity 20 kg.
Soft - Close system ensures the drawer to be closed up softly and quietly.
Latch system provides +2,5 up ; +/- 2 mm left and right movement ability.
Can be applied till 18 mm wood.
Provides full open characteristic to drawer.
Durable and highly qualified.

Толщина 1,5-1,2 мм
Грузоподъемность 20 кг
Самозакрювающаяся система обеспечивает тихому и спокойному закрытию ящика
Система "Защелка" обеспечивает до 2,5 вверх+ / - 2 мм, левому и правому движению
Может быть применена до 18 мм древесины
Прочный и высококачественный

ضخامت ورقه فلزی 1× 1.5× 1.8 میلیمتر می باشد
دارای ظرفیت حمل بار تا 20 کیلوگرم می باشد
دارای ویژگی بسته شدن آهسته و بیصدا در سایه مکانیزم ویژه ترمز می باشد.
با سیستم چفتی خود اسکان حرکت به اندازه 2.5+ میلیمتر به بالا و +2/- میلیمتر به راست و 1 - 1,5 - 1,8 باشد
اسکان استفاده در تخته های تا ضخامت 18 میلیمتر را دارا می باشد
اسکان باز کردن کامل کشو را براحتی فراهم می کند
با کیفیت و دارای عمر مفید بالا می باشد

ARRAY
Ray Dünyası / World of Slides

46 mm Frenli Teleskopik Ray

46 mm Soft Close Telescopic Slide

46 телескопические направляющие с тормозом

ریل تلسکوپی باعرض 46میلیمترویافایلیت آرام بند

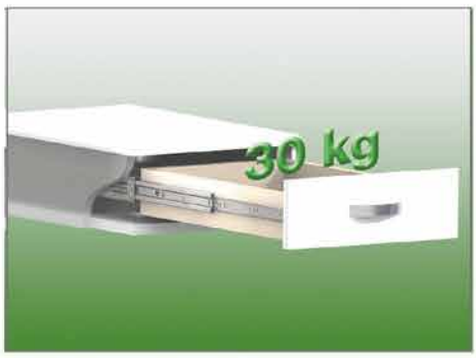

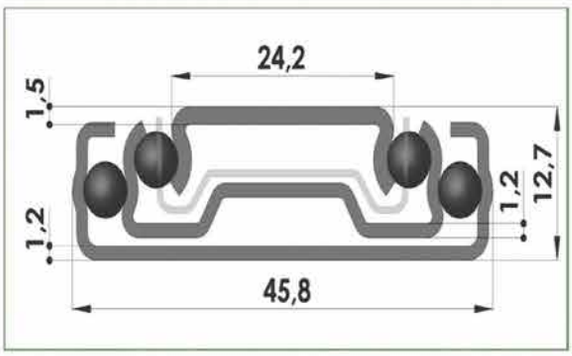

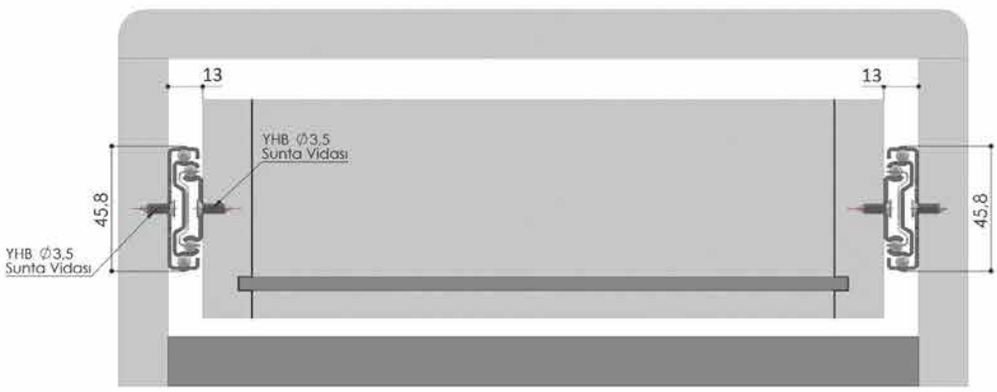

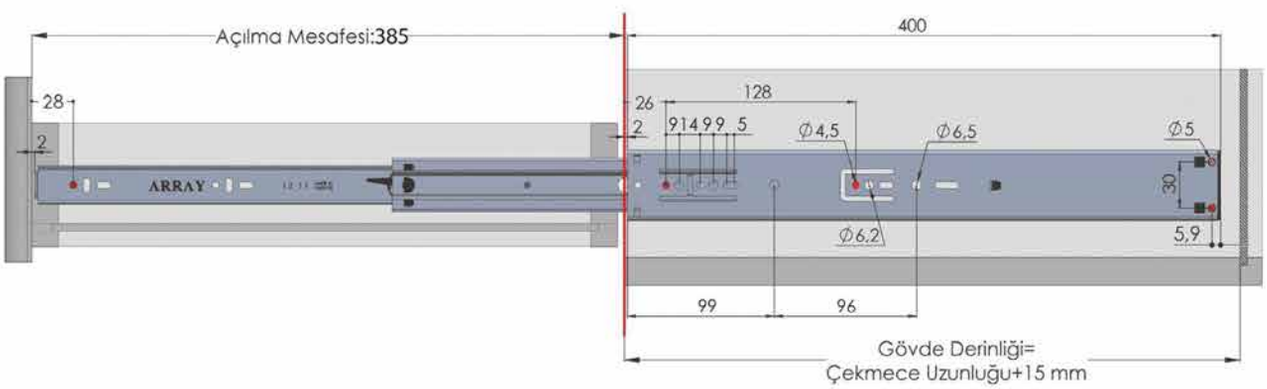

Ürün Kodu (Item code) (Код продукции)	Ray Boyu (Slide Length) (Длина направляющей) mm	Çalışma Mesafesi (Working Distance) (Рабочее расстояние) mm	Taşıma Kapasitesi (Load Capacity) (Пропускная способность) Çekmeceye Eşit Dağılmış Ağırlık	Kutu Ağırlığı (Box Weight) (Вес коробки) kg	Kutu Miktarı (Quantities Per Box) (Кол-во комплектов)
04.45.300.FR.00	300	252	30	10,4	12 Set
04.45.350.FR.00	350	335	30	12,3	12 Set
04.45.400.FR.00	400	385	30	14,3	12 Set
04.45.450.FR.00	450	450	30	16	12 Set
04.45.500.FR.00	500	500	30	17,8	12 Set
04.45.550.FR.00	550	550	30	19,7	12 Set
04.45.600.FR.00	600	600	30	21,3	12 Set
04.45.650.FR.00	650	650	30	23,5	12 Set
04.45.700.FR.00	700	700	30	25,2	12 Set

Sac kalınlığı 1.5 - 1.2 - 1.2 mm'dir.
30 kg yük taşıma kapasitesi vardır.
Fren mekanizmasıyla çekmeceniz yavaş ve sessiz kapanır.
Teleskopik olması tam açılmasını sağlar.
Ayrılabilir özelliği kolay montaj imkanı verir.
Çekmecenin yerinden çıkarılmasına imkan verir.
Uzun ömürlü ve kalitelidir

Metal thickness 1,5 - 1,2 - 1,2 mm.
Loading capacity 30 kg.
Soft - Close system ensures the drawer to be closed up softly and quietly.
Telescopic feature provides slide to be fully opened.
Removable characterstic provides easy assemby facility.
Obtains drawer to be disconnected from the cage.
Durable and highly qualified.

Толщина 1,5-1,2-1,2 мм
Грузоподъемность 30 кг
Самозакрювающаяся система обеспечивает тихому и спокойному закрытию ящика
Телескопическая функция обеспечивает слайду полноое открытие
Съемная функция позволяет легкое установление
Позволяет легкое вынимание выдвижного ящика
Прочный и высококачественный

ضخامت ورقه فلزی 1.5 - 1.2 - 1.2 میلیمتر می باشد
دارای ظرفیت حمل بار تا 30 کیلوگرم می باشد
دارای ویژگی بسته شدن آهسته و بیصدا در مایه مکانیزم ویژه ترمز می باشد.
تلسکوپی بودن آن امکان باز شدن کامل را می دهد
دارا بودن امکان تنظیم امکان نصب راحت آن را فراهم می کند.
امکان خارج کردن مجدد کشو موجود می باشد
با کیفیت و دارای عمر مفید بالا می باشد

46 mm
Bas-Aç
Teleskopik Ray

46 mm Push to Open Telescopic Slide

Телескопические направляющие открывающиеся с одного нажатия

46 میلـــی ریـل تلســـــــکوپی

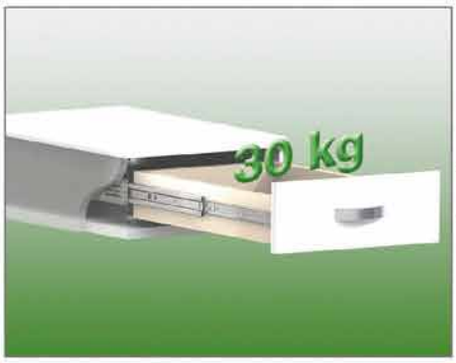

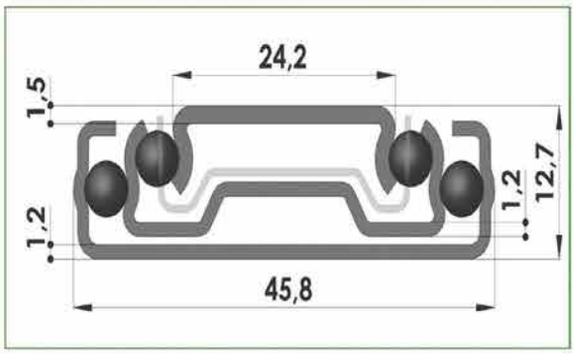

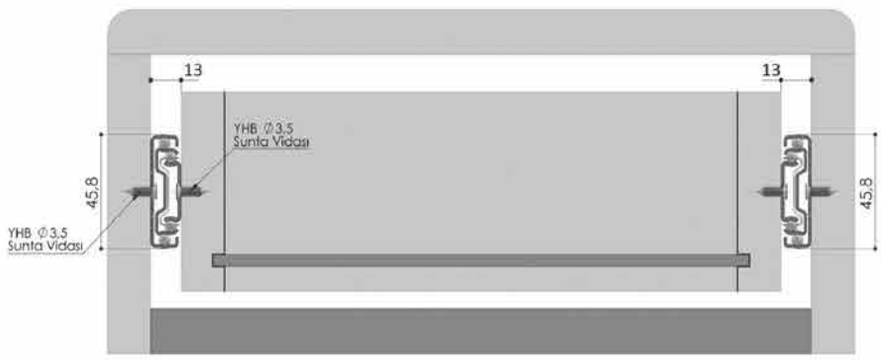

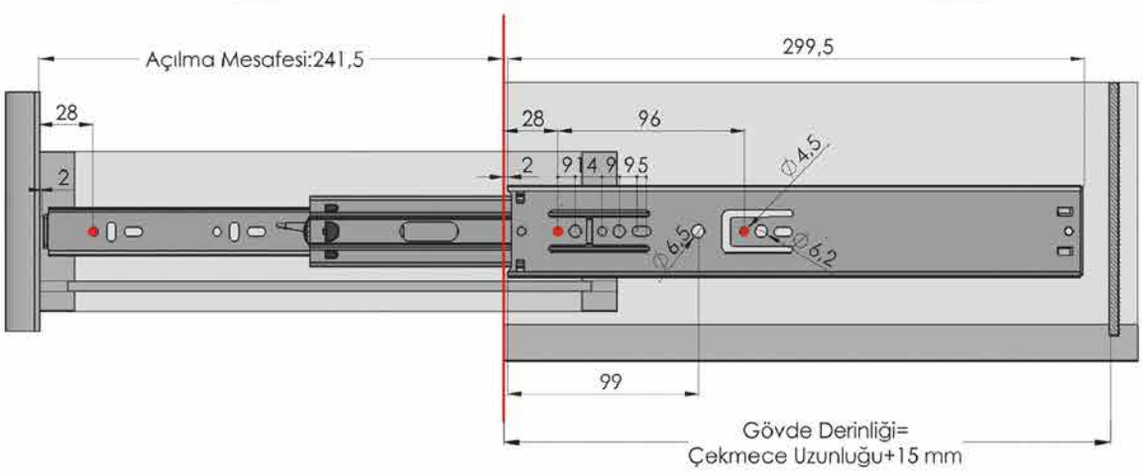

Ürün Kodu (Item code) (Код продукции)	Ray Boyu (Slide Length) (Длина направляющей) mm	Çalışma Mesafesi (Working Distance) (Рабочее расстояние) mm	Taşıma Kapasitesi (Load Capacity) (Пропускная способность) Çekmeceye Eşit Dağılmış Ağırlık	Kutu Ağırlığı (Box Weight) (Вес коробки) kg	Kutu Miktarı (Quantities Per Box) (Кол-во комплектов)
04.45.300.BASAÇ.00	300	241	30	10,3	12 Set
04.45.350.BASAÇ.00	350	323	30	12,2	12 Set
04.45.400.BASAÇ.00	400	385	30	13,9	12 Set
04.45.450.BASAÇ.00	450	449	30	15,9	12 Set
04.45.500.BASAÇ.00	500	499	30	17,7	12 Set
04.45.550.BASAÇ.00	550	549	30	19,8	12 Set
04.45.600.BASAÇ.00	600	599	30	21,4	12 Set

Sac kalınlığı 1.5 - 1.2 - 1.2 mm'dir.
30 kg yük taşıma kapasitesi vardır.
Bas-aç mekanizması çekmeceyi tamemen kontrol etme imkanı sağlar.
Teleskopik olması tam açılmasını sağlar.
Ayrılabilir özelliği kolay montaj imkanı verir.
Çekmecenin yerinden çıkarılmasına imkan verir.
Kaliteli ve uzun ömürlüdür.

Metal thickness 1,5 - 1,2 - 1,2 mm.
Loading capacity 30 kg.
Push to open mechanism allows the drawer to completely control
Telescopic feature provides slide to be fully opened.
Removable characterstic provides easy assemby facility.
Obtains drawer to be disconnected from the cage.
Durable and highly qualified.

Толщина 1,5-1,2-1,2 мм
Грузоподъемность 30 кг
Механизм "пуш-опен" (открывание от нажатия) позволяет полностью контролировать выдвижение ящика
Телескопическая функция обеспечивает слайду полноое открытие
Съемная функция позволяет легкое установление
Позволяет легкое вынимание выдвижного ящика
Прочный и высококачественный

ضخامت ورقه فلزی 1.5 - 1.2 - 1.2 میلیمتر می باشد
دارای ظرفیت حمل بار تا 30 کیلوگرم می باشد
کنترل کامل طور به امکان باز سر باز کشو می فراهم را کشو
تلسکوپی بودن آن امکان باز شدن کامل را می دهد
دارا بودن امکان تنظیم امکان نصب راحت آن را فراهم می کند.
امکان خارج کردن مجدد کشو موجود می باشد
با کیفیت و دارای عمر مفید بالا می باشد

46 mm
Teleskopik Ray

46 mm Telescopic Slide

46мм Телескопические направляющие

ریل تلسکوپی ساده با عرض46میلیمتر

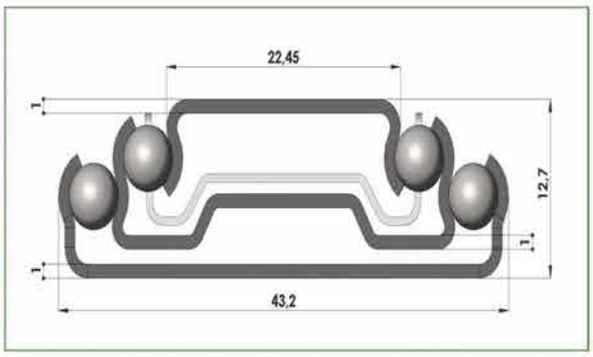

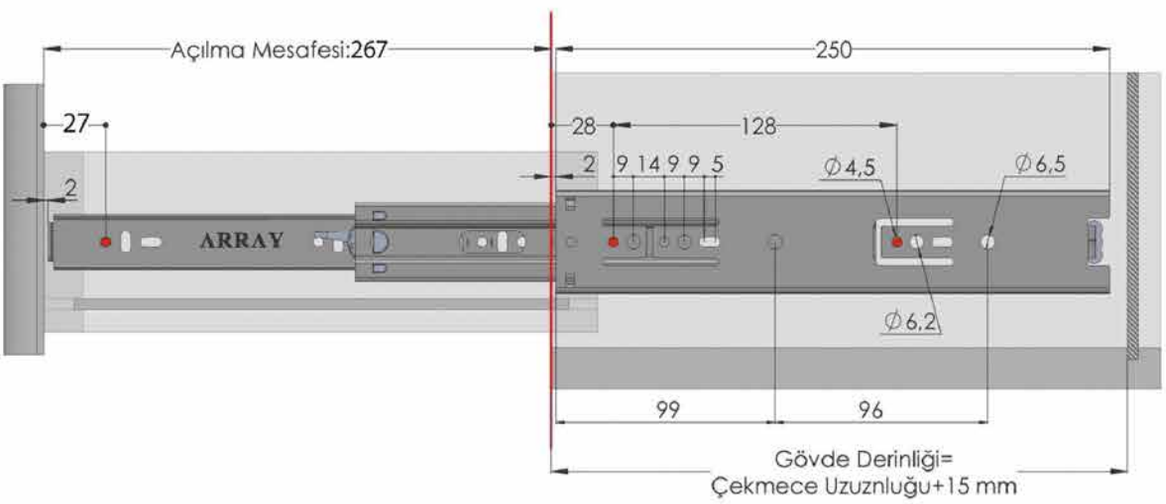

Ürün Kodu (Item code) (Код продукции)	Ray Boyu (Slide Length) (Длина направляющей) mm	Çalışma Mesafesi (Working Distance) (Рабочее расстояние) mm	Taşıma Kapasitesi (Load Capacity) (Пропускная способность) Çekmeceye Eşit Dağılmış Ağırlık	Kutu Ağırlığı (Box Weight) (Вес коробки) kg	Kutu Miktarı (Quantities Per Box) (Кол-во комплектов)
09.43.250.TLSK.00	250	267	25	7	12 Set
09.43.300.TLSK.00	300	297	25	8,4	12 Set
09.43.350.TLSK.00	350	356	25	9,8	12 Set
09.43.400.TLSK.00	400	406	25	11,1	12 Set
09.43.450.TLSK.00	450	449	25	12,5	12 Set
09.43.500.TLSK.00	500	503	25	14	12 Set
09.43.550.TLSK.00	550	560	25	15,3	12 Set
09.43.600.TLSK.00	600	590	25	16,7	12 Set
09.43.650.TLSK.00	650	660	25	18,1	12 Set
09.43.700.TLSK.00	700	710	25	19,5	12 Set

Sac kalınlığı 1 - 1 - 1 mm'dir.
25 kg yük taşıma kapasitesi vardır.
Teleskopik olması tam açılmasını sağlar.
Ayrılabilir özelliği kolay montaj imkanı verir.
Çekmecenin yerinden çıkarılmasına imkan verir.
Stoplayarak kapanma ile çekmeceleriniz sabitlenir.
Kaliteli ve uzun ömürlüdür.

Metal thickness 1 - 1 - 1 mm.
Loading capacity 25 kg.
Telescopic feature provides slide to be fully opened.
Removable characterstic provides easy assembly facility.
Obtains drawer to be disconnected from the cage.
The drawer is being fixed by "stopping - close" speciality.
Durable and highly qualified.

Толщина 1 - 1 - 1 мм
Грузоподъемность 25 кг
Телескопическая функция обеспечивает слайду полноое открытие
Съемная функция позволяет легкое установление
Позволяет легкое вынимание выдвижного ящика
"Стоп" механизм обеспечивают легкое закрытие ящика
Прочный и высококачественный

ضخامت ورقه فلزی 1 - 1 - 1 میلیمتر می باشد
دارای ظرفیت حمل بار تا 25 کیلوگرم می باشد
تلسکوپی بودن آن امکان باز شدن کامل را می دهد
دارا بودن امکان تنظیم امکان نصب راحت آن را فراهم می کند.
امکان خارج کردن مجدد کشو موجود می باشد
کشو ها با کلید شدن در هنگام بستن ثابت می شوند
با کیفیت و دارای عمر مفید بالا می باشد

36 mm Frenli Teleskopik Ray

36 mm Soft Close Telescopic Slide

36 телескопические направляющие с тормозом

ریل تلسکوپی باعرض 36 میلیمتروبافابلیت آرام بند

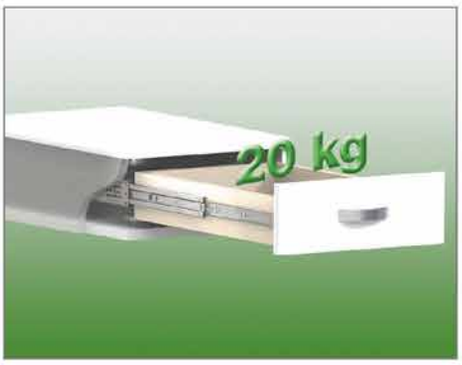

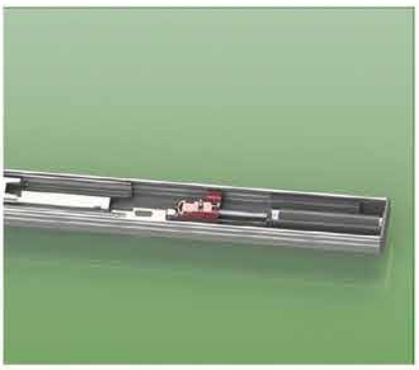

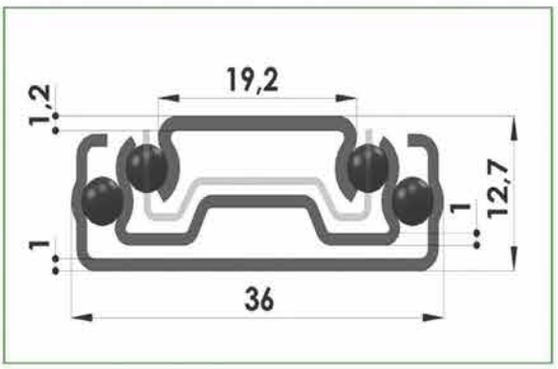

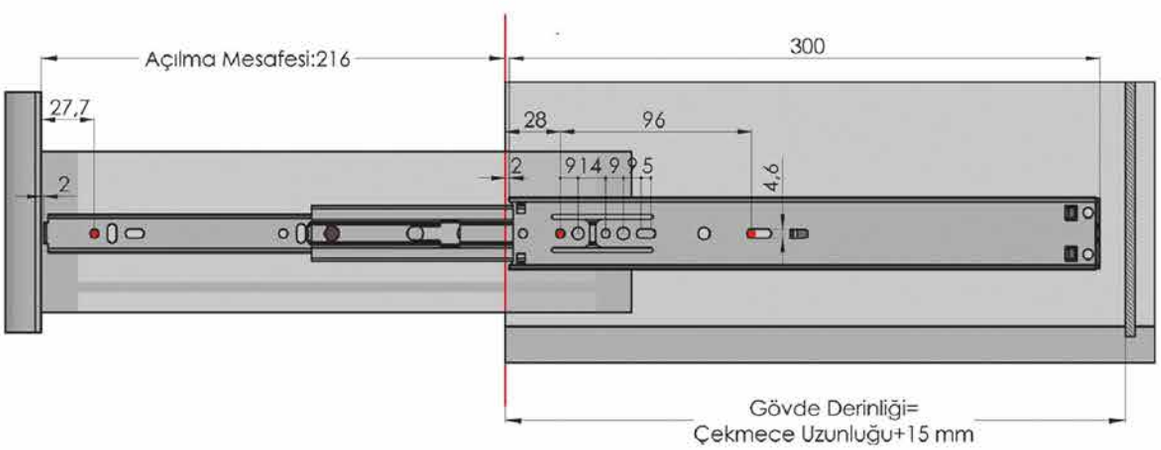

Ürün Kodu (Item code) (Код продукции)	Ray Boyu (Slide Length) (Длина направляющей) mm	Çalışma Mesafesi (Working Distance) (Рабочее расстояние) mm	Taşıma Kapasitesi kg (Load Capacity) (Пропускная способность) Çekmeceye Eşit Dağılmış Ağırlık	Kutu Ağırlığı (Box Weight) (Вес коробки) kg	Kutu Miktarı (Quantities Per Box) (Кол-во комплектов)
08.35.300.FR.00	300	216	20	9,4	15 Set
08.35.350.FR.00	350	316	20	11,2	15 Set
08.35.400.FR.00	400	387	20	12,6	15 Set
08.35.450.FR.00	450	424	20	14,3	15 Set
08.35.500.FR.00	500	492	20	15,9	15 Set
08.35.550.FR.00	550	548	20	17,5	15 Set
08.35.600.FR.00	600	596	20	19,1	15 Set
08.35.650.FR.00	650	646	20	20,7	15 Set
08.35.700.FR.00	700	696	20	22,3	15 Set

Sac kalınlığı 1.2 - 1 - 1 mm'dir.
20 kg yük taşıma kapasitesi vardır.
Fren mekanizmasıyla çekmeceniz yavaş ve sessiz kapanır.
Teleskopik olması tam açılmasını sağlar.
Ayrılabilir özelliği kolay montaj imkanı verir.
Çekmecenin yerinden çıkarılmasına imkan verir.
Uzun ömürlü ve kalitelidir

Metal thickness 1.2 - 1 - 1 mm.
Loading capacity 20 kg.
Soft - Close system ensures the drawer to be closed up softly and quietly.
Telescopic feature provides slide to be fully opened.
Removable characterstic provides easy assemby facility.
Obtains drawer to be disconnected from the cage.
Durable and highly qualified.

Толщина 1,2 - 1 - 1 мм
Грузоподъемность 20 кг
Самозакрювающаяся система обеспечивает тихому и спокойному закрытию ящика
Телескопическая функция обеспечивает слайду полнооe открытие
Съемная функция позволяет легкое установление
Позволяет легкое вынимание выдвижного ящика
Прочный и высококачественный

ضخامت ورقه فلزی 1 - 1 - 1.2 میلیمتر می باشد.
دارای ظرفیت حمل بار تا 20 کیلوگرم می باشد.
دارای ویژگی بسته شدن آهسته و بیصدا در سایه مکانیزم ویژه ترمز می باشد.
تلسکوپی بودن آن امکان باز شدن کامل را می دهد.
دارا بودن امکان تنظیم امکان نصب راحت آن را فراهم می کند.
امکان خارج کردن مجدد کشو موجود می باشد.
با کیفیت و دارای عمر مفید بالا می باشد

36 mm
Teleskopik Ray

36 mm Telescopic Slide

36 мм Телескопические направляющие

ریل تلسکوپی ساده با عرض 36میلیمتر

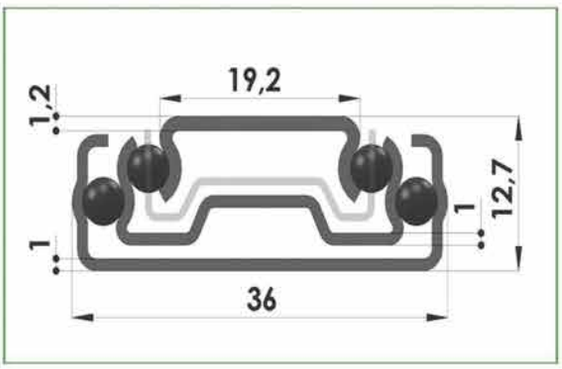

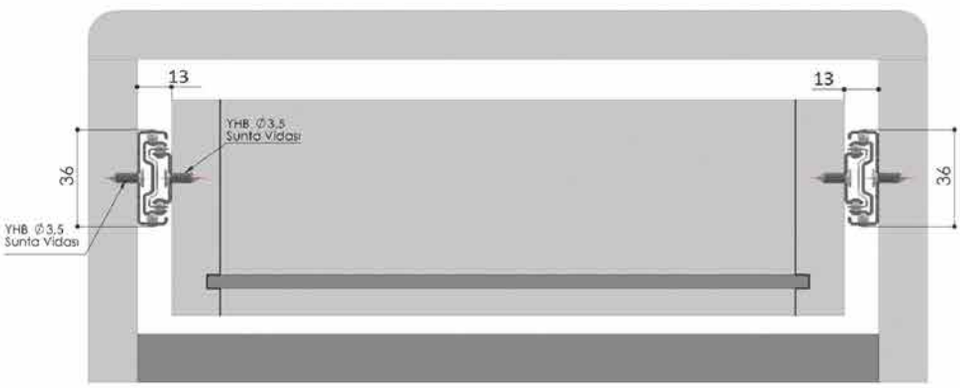

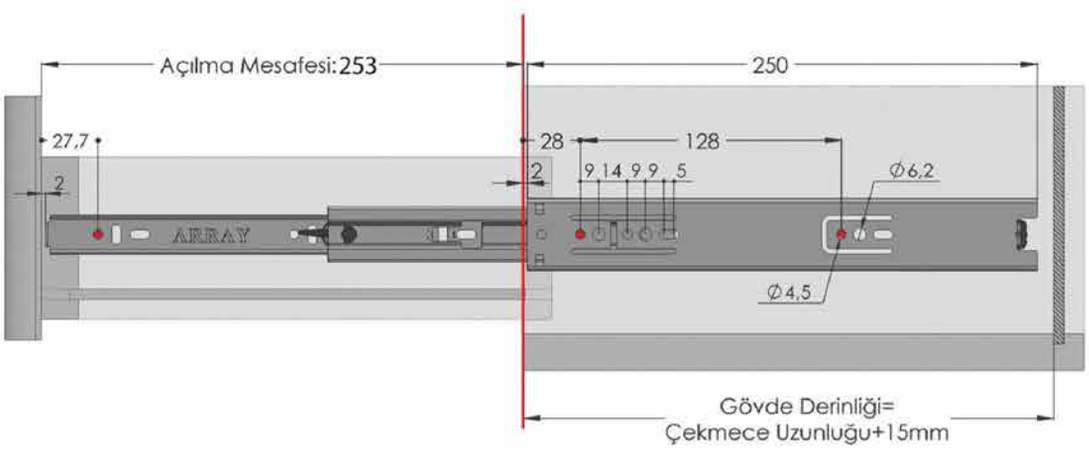

Ürün Kodu (Item code) (Код продукции)	Ray Boyu (Slide Length) (Длина направляющей) mm	Çalışma Mesafesi (Working Distance) (Рабочее расстояние) mm	Taşıma Kapasitesi (Load Capacity) (Пропускная способность) Çekmeceye Eşit Dağılmış Ağırlık	Kutu Ağırlığı (Box Weight) (Вес коробки) kg	Kutu Miktarı (Quantities Per Box) (Кол-во комплектов)
08.35.250.STAN.00	250	253	25	8,5	15 Set
08.35.300.STAN.00	300	295	25	10,1	15 Set
08.35.350.STAN.00	350	354	25	11,9	15 Set
08.35.400.STAN.00	400	404	25	13,4	15 Set
08.35.450.STAN.00	450	447	25	15,3	15 Set
08.35.500.STAN.00	500	503	25	17	15 Set
08.35.550.STAN.00	550	560	25	18,6	15 Set
08.35.600.STAN.00	600	610	25	20,7	15 Set
08.35.650.STAN.00	650	660	25	22,7	15 Set
08.35.700.STAN.00	700	710	25	24,5	15 Set

Sac kalınlığı 1.2 - 1 - 1 mm'dir.
25 kg yük taşıma kapasitesi vardır.
Teleskopik olması tam açılmasını sağlar.
Ayrılabilir özelliği kolay montaj imkanı verir.
Çekmecenin yerinden çıkarılmasına imkan verir.
Stoplayarak kapanma ile çekmeceleriniz sabitlenir.
Kaliteli ve uzun ömürlüdür.

Metal thickness 1,2 - 1 - 1 mm.
Loading capacity 25 kg.
Telescopic feature provides slide to be fully opened.
Removable characterstic provides easy assemby facility.
Obtains drawer to be disconnected from the cage.
The drawer is being fixed by "stopping - close" speciality.
Durable and highly qualified.

Толщина 1,2-1-1 мм
Грузоподъемность 25 кг
Телескопическая функция обеспечивает слайду полноое открытие
Съемная функция позволяет легкое установление
Позволяет легкое вынимание выдвижного ящика
"Стоп" механизм обеспечивают легкое закрытие ящика
Прочный и высококачественный

ضخامت ورقه فلزی1 - 1 - 1.2 میلیمتر می باشد
دارای ظرفیت حمل بار تا 25 کیلوگرم می باشد
تلسکوپی بودن آن امکان باز شدن کامل را می دهد
دارا بودن امکان تنظیم امکان نصب راحت آن را فراهم می کند.
امکان خارج کردن مجدد کشو موجود می باشد
کشو ها با کلید شدن در هنگام بستن ثابت می شوند
با کیفیت و دارای عمر مفید بالا می باشد

ARRAY
Ray Dünyası / World of Slides

27 mm Kulaklı Ray

27 mm Slide With Pegs

Шариковая направляющая с петлями

ریل ساچمه ای با عرض 27میلیمترداراى گوشواره براى نصب آسان

Opsiyon !

27 mm Kulaklı Stoperli Bilyeli Ray

27mm Ball Bearing Slide With Pegs And Plastic Stopper

Шариковые направляющие 27мм с системой стоп

ریل بلبرینگدار 27 میلیمتری دارای استاپر

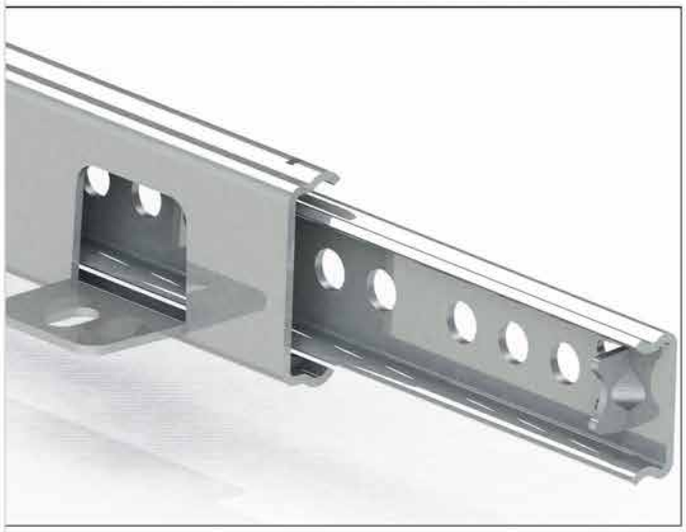

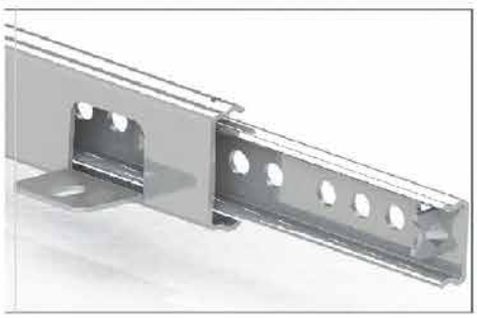

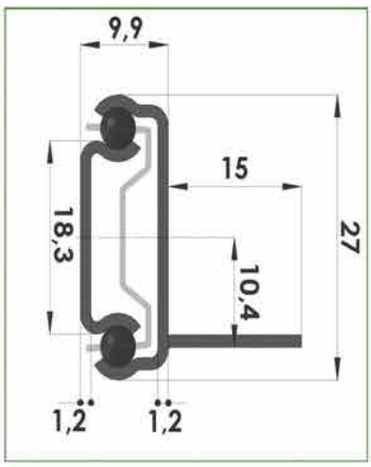

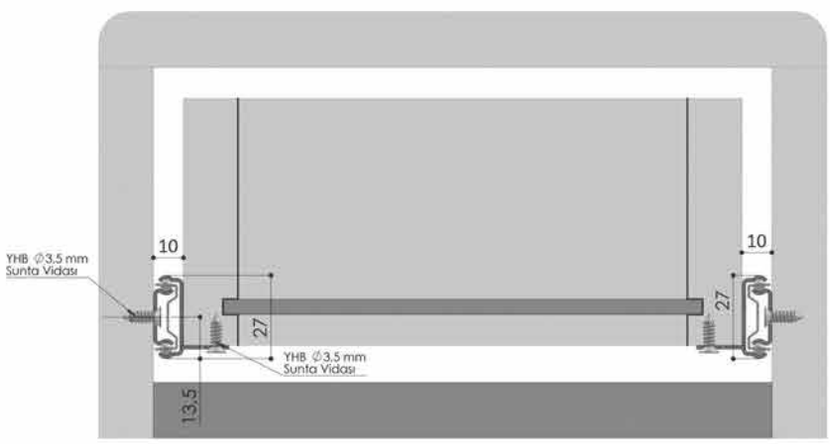

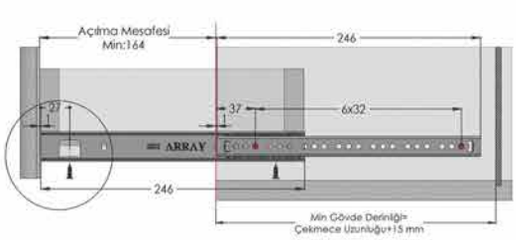

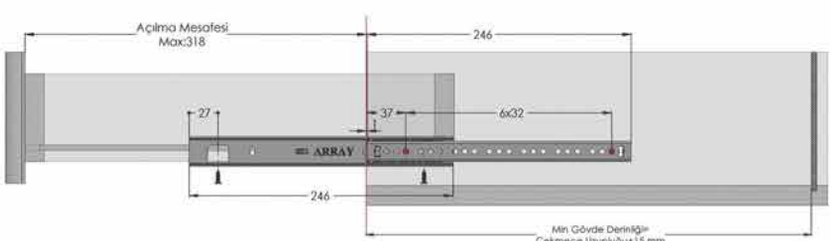

Ürün Kodu (Item code) (Код продукции)	Ray Boyu (Slide Length) (Длина направляющей) mm	Min. Çalışma Mesafesi (Min Working Distance) (Мин. рабочее расстояние) mm	Max. Çalışma Mesafesi (Max Working Distance (Макс. рабочее расстояние) mm	Taşıma Kapasitesi (Load Capacity) (Пропускная способность) Çekmeceye Eşit Dağılmış Ağırlık	Kutu Ağırlığı (Box Weight) (Вес коробки) kg	Kutu Miktarı (Quantities Per Box) (Кол-во комплектов)
02.27.310.KL.00	310	205	408	15	12,1	30 Set
02.27.342.KL.00	342	237	472	15	13,2	30 Set
02.27.374.KL.00	374	269	536	15	14,4	30 Set
02.27.406.KL.00	406	301	600	15	15,5	30 Set
02.27.438.KL.00	438	333	664	15	16,7	30 Set
02.27.502.KL.00	502	397	792	15	19,1	30 Set

Sac kalınlığı 1.2 - 1.2 mm'dir.
15 kg yük taşıma kapasitesi vardır.
Kulaklı olması kolay montaj imkanı verir.
Metal yatak rayın dağılmasını ve bozulmasını önler.
Kanal açmadan montaj imkanı bulunmaktadır.
Kaliteli ve uzun ömürlüdür.

Metal thickness 1,2 - 1,2 mm.
Loading capacity 15 kg.
"Ears" provide easy assembly facilities.
Metal ballcage prevents slide to be distintegrated and deteriorated.
Possibility of assembly without opening channel.
Durable and highly qualified.

Толщина 1,2-1,2 мм
Грузоподъемность 15 кг
Петли обеспечивают легкое установление
Металлический шарикоподшипник предохраняет слайд от рассечек и порчи
Возможность сборки без открытия канала
Прочный и высококачественный

ضخامت ورقه فلزی 1.2 - 1.2 میلیمتر می باشد
دارای ظرفیت حمل بار تا 15 کیلوگرم می باشد
لیه دار بودن آن امکان نصب راحت را فراهم می کند
بستر فلزی مانع از هم پاشیدن ریل و خراب شدن می شود
دارای امکان نصب بدون نیاز به باز کردن شیار می باشد
با کیفیت و دارای عمر مفید بالا می باشد

27 mm Bilyeli Ray

27 mm Ball Bearing Slide

27 мм Шариковые направляющие

ریل ساچمه ای با عرض 27میلیمتر

Opsiyon !

27 mm Kulaklı Stoperli Ray

27 mm Ball Bearing Slide With Pegs and Plastic Stopper

27мм Шариковые направляющие с ограничитель стоп

ریل ساچمه‌ای 27 میلیمتری دارای گیره

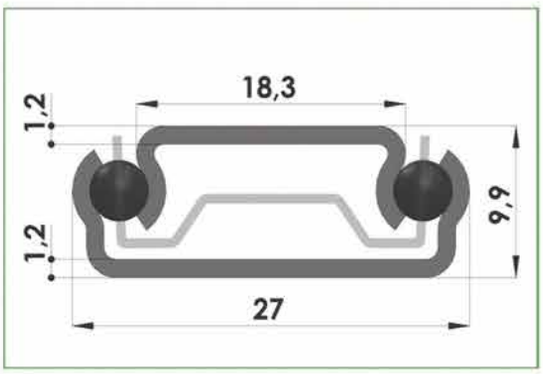

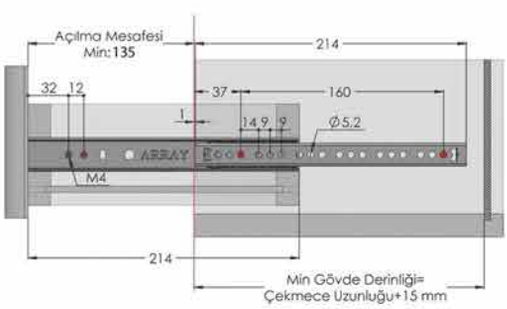

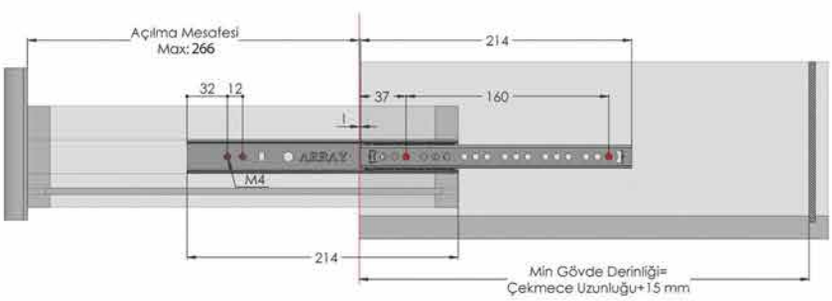

Ürün Kodu (Item code) (Код продукции)	Ray Boyu (Slide Length) (Длина направляющей) mm	Min. Çalışma Mesafesi (Min Working Distance) (Мин. рабочее расстояние) mm	Max. Çalışma Mesafesi (Max Working Distance (Макс. рабочее расстояние) mm	Taşıma Kapasitesi (Load Capacity) (Пропускная способность) Çekmeceye Eşit Dağılmış Ağırlık	Kutu Ağırlığı (Box Weight) (Вес коробки) kg	Kutu Miktarı (Quantities Per Box) (Кол-во комплектов)
02.27.214.STAN.00	214	135	266	15	14,5	50 Set
02.27.246.STAN.00	246	167	330	15	16,4	50 Set
02.27.278.STAN.00	278	199	394	15	18,6	50 Set
02.27.310.STAN.00	310	207	410	15	20,8	50 Set
02.27.342.STAN.00	342	239	474	15	22,5	50 Set
02.27.374.STAN.00	374	271	538	15	24,6	50 Set
02.27.406.STAN.00	406	303	602	15	26,8	50 Set
02.27.438.STAN.00	438	335	666	15	28,5	50 Set
02.27.502.STAN.00	502	399	794	15	32,5	50 Set

Sac kalınlığı 1.2 - 1.2 mm'dir.
15 kg yük taşıma kapasitesi vardır.
Metal yatak rayın dağılmasını ve bozulmasını önler.
Kaliteli ve uzun ömürlüdür.

Metal thickness 1.2 - 1.2 mm.
Loading capacity 15 kg.
Metal ballcage prevents slide to be distintegrated and deteriorated.
Durable and highly qualified.

Толщина 1,2 - 1,2 мм
Грузоподъемность 15 кг
Металлический шарикоподшипник предохраняет слайд от рассечек и порчи
Прочный и высококачественный

ضخامت ورقه فلزی 1.2 - 1.2 میلیمتر می باشد
دارای ظرفیت حمل بار تا 15 کیلوگرم می باشد
بستر فلزی مانع از هم پاشیدن ریل و خراب شدن می شود
با کیفیت و دارای عمر مفید بالا می باشد

17 mm
Bilyeli Ray

17 mm Ball Bearing Slide

17 мм Шариковые направляющие

ریل ساچمه ای با عرض 17میلیمتر

Opsiyon !

17 mm
Stoperli Bilyeli Ray

17 mm Ball Bearing Slide With Plastic Stopper

17 мм Шариковые направляющие с пластиковой стопа

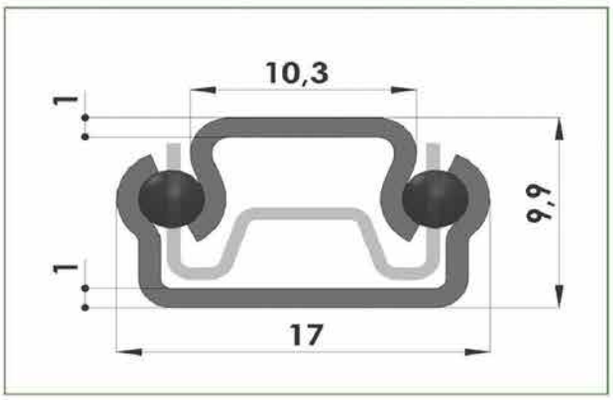

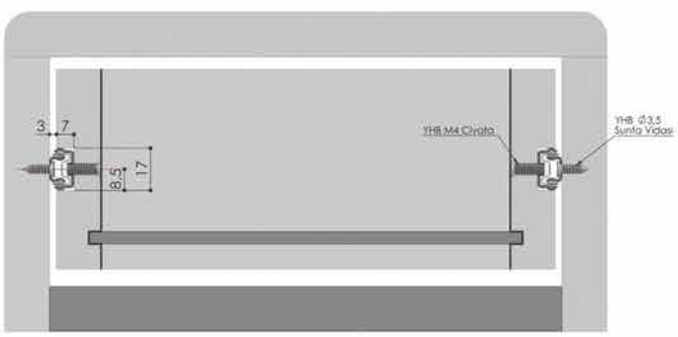

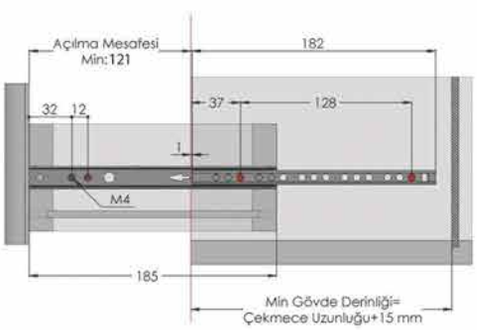

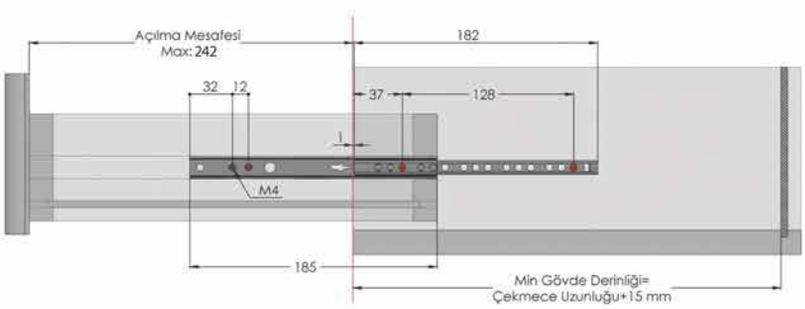

Ürün Kodu (Item code) (Код продукции)	Ray Boyu (Slide Length) (Длина направляющей) mm	Min. Çalışma Mesafesi (Min Working Distance) (Мин. рабочее расстояние) mm	Max. Çalışma Mesafesi (Max Working Distance (Макс. рабочее расстояние) mm	Taşıma Kapasitesi (Load Capacity) (Пропускная способность) Çekmeceye Eşit Dağılmış Ağırlık	Kutu Ağırlığı (Box Weight) (Вес коробки) kg	Kutu Miktarı (Quantities Per Box) (Кол-во комплектов)
01.17.185.STAN.00	185	121	242	10	18,5	125 Set
01.17.214.STAN.00	214	151	302	10	8,4	50 Set
01.17.246.STAN.00	246	183	366	10	9,7	50 Set
01.17.278.STAN.00	278	210	420	10	11	50 Set
01.17.310.STAN.00	310	210	420	10	12,6	50 Set
01.17.342.STAN.00	342	242	484	10	13,7	50 Set
01.17.374.STAN.00	374	274	548	10	14,9	50 Set
01.17.406.STAN.00	406	306	612	10	16	50 Set
01.17.438.STAN.00	438	338	676	10	17,1	50 Set
01.17.502.STAN.00	502	402	804	10	19,5	50 Set

Sac kalınlığı 1-1 mm'dir.
10 kg yük taşıma kapasitesi vardır.
Özel kilitleme profili ve metal yatak rayın dağılmasını önler.
Kaliteli ve uzun ömürlüdür.

Metal thickness 1-1 mm.
Loading capacity 10 kg.
Specilized locking profile and metal ballcage prevent slide to be distintegrated.
Durable and highly qualified.

Толщина 1-1 мм
Грузоподъемность 10 кг
Специальный профиль замка и металлический шарикоподшипник препятствует рассечки
Прочный и высококачественный

ضخامت ورقه فلزی 1-1 میلیمتر می باشد
دارای ظرفیت حمل بار تا 10 کیلوگرم می باشد
قفل ویژه و بستر فلزی مانع از هم پاشیدن آن می شود
با کیفیت و دارای عمر مفید بالا می باشد

Yarı Otomatik Masa Rayı

Semi Automatic Table Slide

Полу-автоматические направляющие раздвижного стола

ریل انوماتیک میز مخصوص تعبیراندازهٔ طول میز

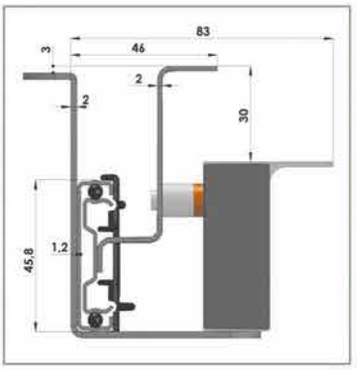

Ray Vida Konumlandırma Eksenleri

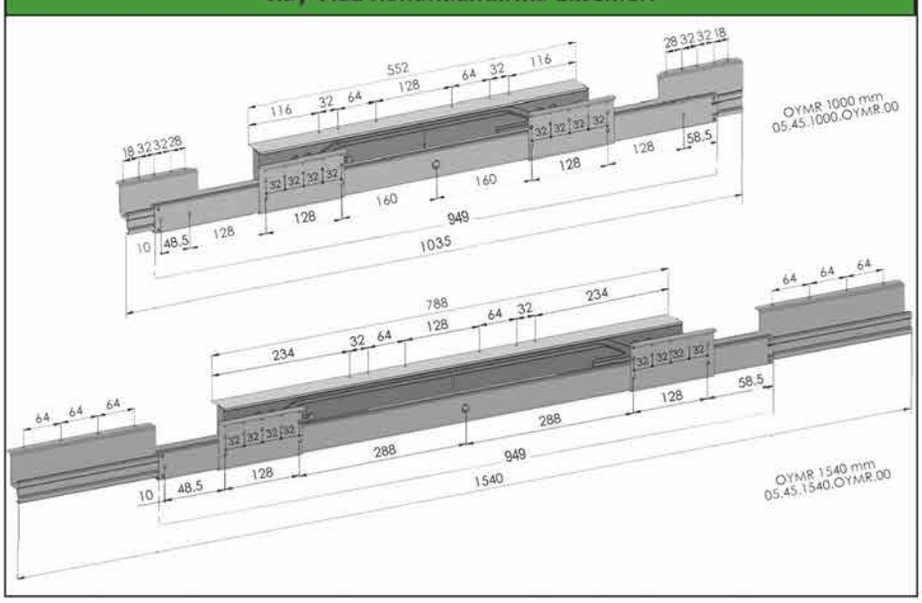

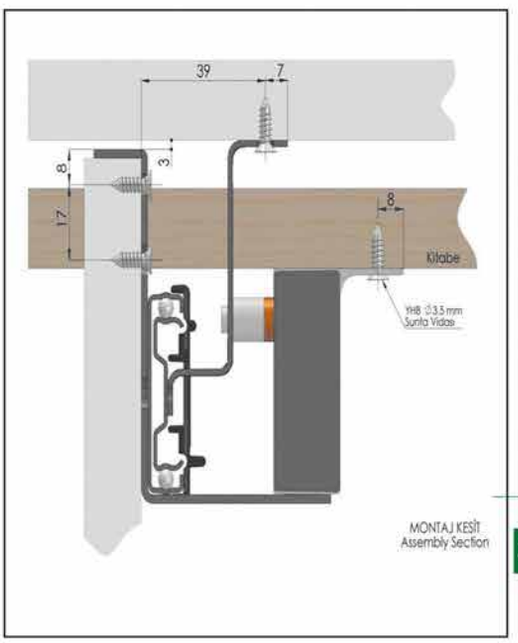

Sac kalınlığı 2 - 1,5 - 2 mm'dir.
60 kg yük taşıma kapasitesi vardır.
Tek harekette otomatik olarak açılır ve kitabe yerleşir.
Uzun ömürlü ve kalitelidir.

Metal thickness 2 - 1,5 - 2 mm.
Loading capacity 60 kg.
Opened and closed up by one motion and the inscription is being located.
Durable and highly qualified.

Толщина 2 - 1,5 -2 мм
Грузоподъемность 60 кг
Открывается и закрывается одним движением
Прочный и высококачественный

ضخامت ورقه فلزی 2 - 1.5 - 2 میلیمتر می باشد
دارای ظرفیت حمل بار تا 60 کیلوگرم می باشد
با یک حرکت بصورت خودکار باز می شود.
با کیفیت و دارای عمر مفید بالا می باشد

Ürün Kodu (*Item code*) (*Код продукции*)	Kapalı Ray Boyu (*Close Slide Length*) (Длина направляющей) mm	Açık Ray Boyu (*Open Slide Length*) (Длина направляющей) mm	Ara Parça Genişliği (Kitabe) mm	Kutu Ağırlığı (*Box Weight*) (*Вес коробки*) kg	Kutu Miktarı (*Quantities Per Box*) (*Кол-во комплектов*)
05.45.1000.OYMR.00	949	1035	300	14,3	1 Set
05.45.1540.OYMR.00	949	1540	400	16,8	1 Set

Kullanılan Aparatlar (*Table Slide Kits*)

Ortadan Açılır Masa Rayı

Middle Opening Table Slide

направляющие раздвижного стола открывающийся с середины

ریل کشوئی میز مخصوص تعبیراندازهٔ طول میز از وسط

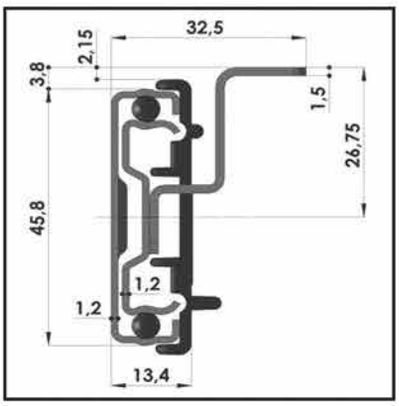

Ray Vida Konumlandırma Eksenleri

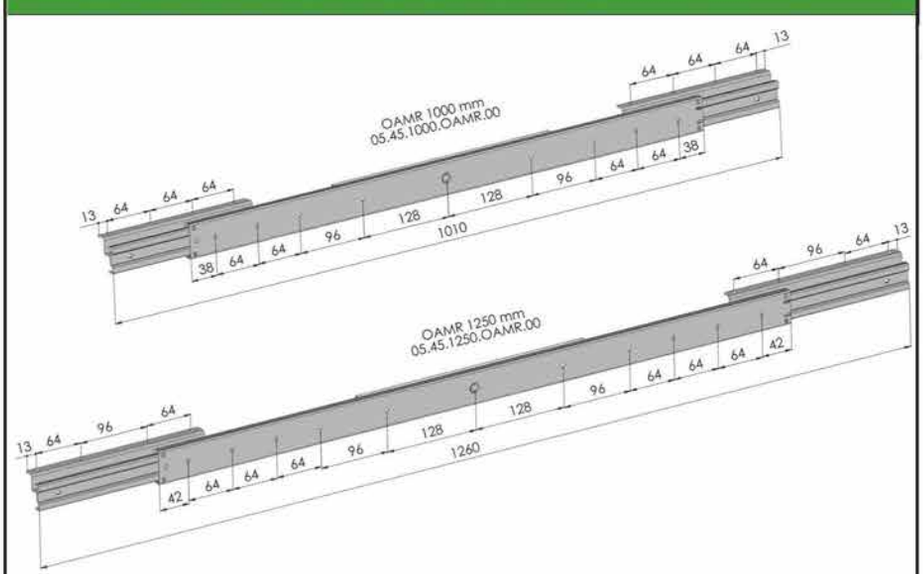

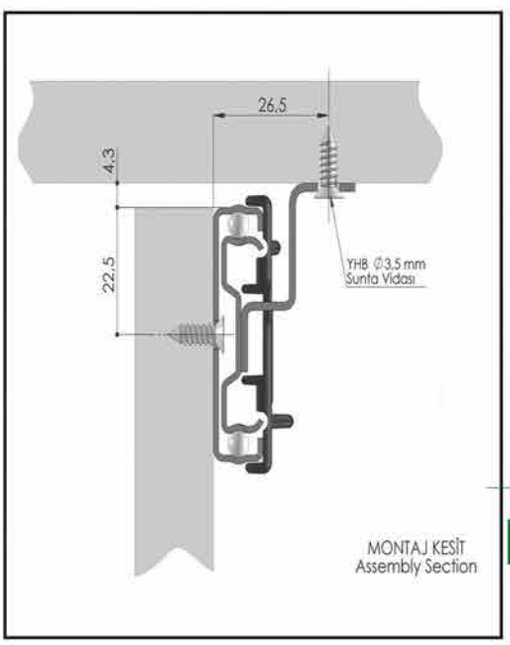

Sac kalınlığı 1.5 - 1,5 - 1,2 mm'dir.
60 kg yük taşıma kapasitesi vardır.
Masa tablasının iki yöne simetrik olarak açılır.
Dayanıklı aparatlar ile sistem daha fonskiyonel çalışır.
Uzun ömürlü ve kalitelidir.

Metal thickness 1,5 - 1,5 - 1,2 mm.
Loading capacity 60 kg.
Table tray opens simetrically by two sides.
The system works more functional by durable apparatus.
Durable and highly qualified.

Толщина 1,5-1,5-1,2 мм
Грузоподъемность 60 кг
Стол открывается симметрично с двух сторон
Система работает более функциональней с устройчивым аппаратом
Прочный и высококачественный

ضخامت ورقه فلزی 1.5 - 1.5 - 1.2 میلیمتر می باشد
دارای ظرفیت حمل بار تا 60 کیلوگرم می باشد
دارای میز با قابلیت باز شدن متقارن دو طرفه می باشد
سیستم در سایه قطعات مقاوم خود با کارکردی بالا عمل می کند
با کیفیت و دارای عمر مفید بالا می باشد

Ürün Kodu (Item code) (Код продукции)	Kapalı Ray Boyu (Close Slide Length) (Длина направляющей) mm	Açık Ray Boyu (Open Slide Length) (Длина направляющей) mm	Ara Parça Genişliği (Kitabe) mm	Kutu Ağırlığı (Box Weight) (Вес коробки) kg	Kutu Miktarı (Quantities Per Box) (Кол-во комплектов)
05.45.1000.MR.00	780	1010	300	14,3	6 Set
05.45.1250.MR.00	916	1260	400	16,8	6 Set

Kullanılan Aparatlar (*Table Slide Kits*)

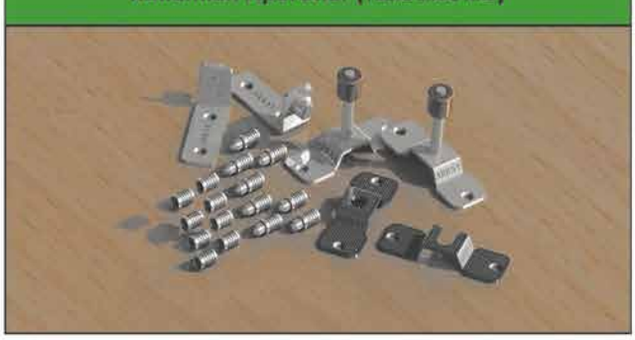

Ayaktan Açılır Masa Rayı

Stand Opening Table Slide

направляющие раздвижного стола открывающийся с конца

پا با کشـــویی جد و ل ریـل

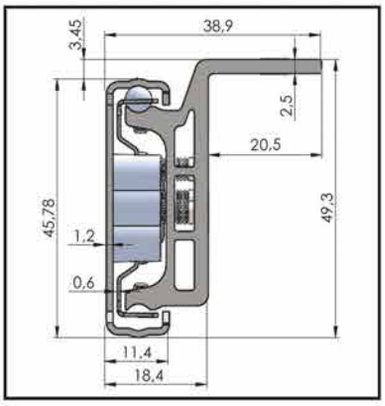

Ray Vida Konumlandırma Eksenleri

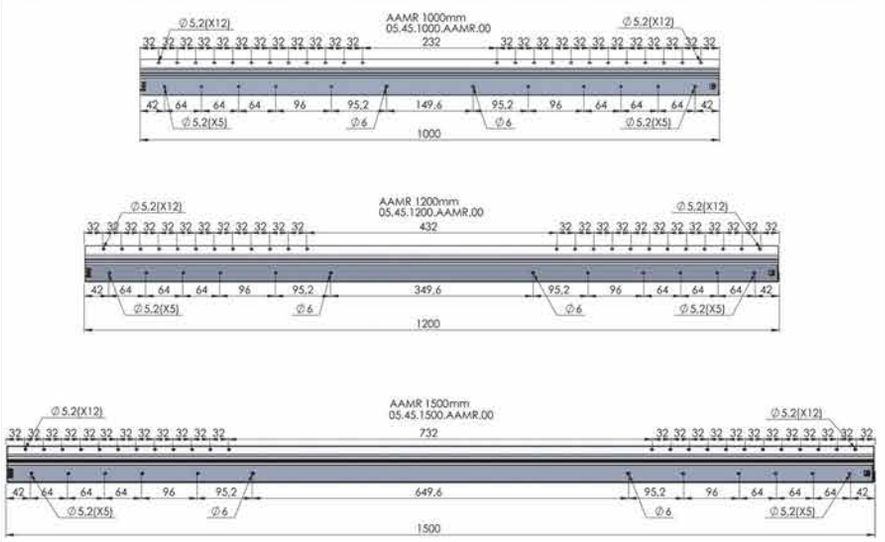

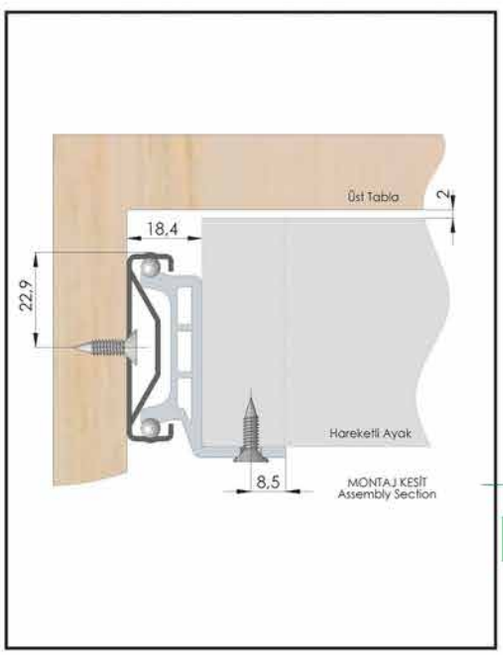

Sac kalınlığı 1.5 - 1,5 - 1,2 mm'dir.
60 kg yük taşıma kapasitesi vardır.
İki yöne de açılma özelliği mevcuttur.
Dayanıklı aparatlar ile sistem daha fonskiyonel çalışır.
Uzun ömürlü ve kalitelidir

Metal thickness1.5 - 1,5 - 1,2 mm.
Loading capacity 60 kg.
Speciality of moving by two sides.
The system works more functional by durable apparatus.
Durable and highly qualified.

Толщина 1,5-1,5-1,2 мм
Грузоподъемность 60 кг
Особый механизм позволяет движению в
аправлениях
Система работает более функциональней
ойчивым аппаратом

ضخامت ورقه فلزی 1.5 - 1.5 -1.2 میلیمتر می باشد
دارای ظرفیت حمل بار تا 60 کیلوگرم می باشد
دارای ویژگی باز شدن دو طرفه می باشد
سیستم در سایه قطعات مقاوم خود با کارکردی بالا عمل می کند
با کیفیت و دارای عمر مفید بالا می باشد

Ürün Kodu (Item code) (Код продукции)	Ray Boyu (Slide Length) (Длина направляющей) mm	Çalışma Mesafesi (Working Distance) (Рабочее расстояние) mm	Ara Parça Genişliği (Kitabe) mm	Kutu Ağırlığı (Box Weight) (Вес коробки) kg	Kutu Miktarı (Quantities Per Box) (Кол-во комплектов)
05.45.1000.AAMR.00	1000	500	400	13	6 SET
05.45.1200.AAMR.00	1200	600	400	16,2	6 SET
05.45.1500.AAMR.00	1500	900	400	19,4	6 SET

Kullanılan Aparatlar (*Table Slide Kits*)

Teleskopik Masa Rayı

Telescopic Table Slide

Телескопические направляющие раздвижного стола

تلســـــــکوپی جدول ریـل

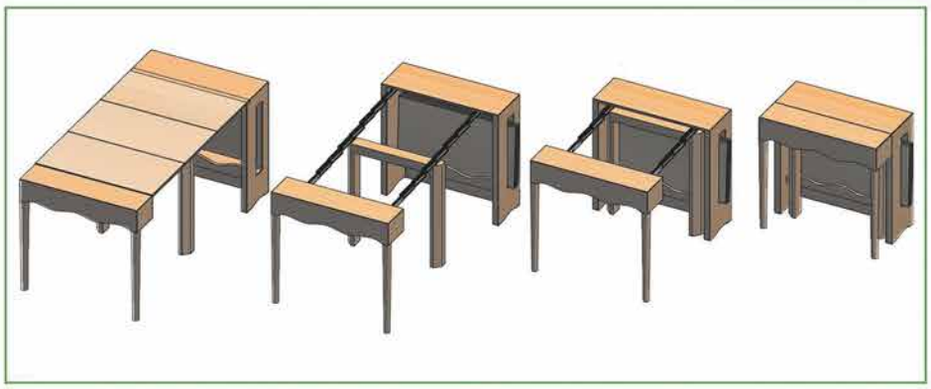

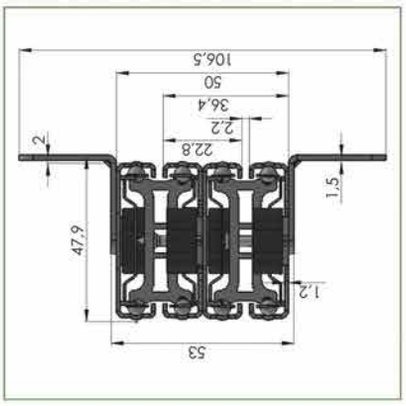

Ray Vida Konumlandırma Eksenleri

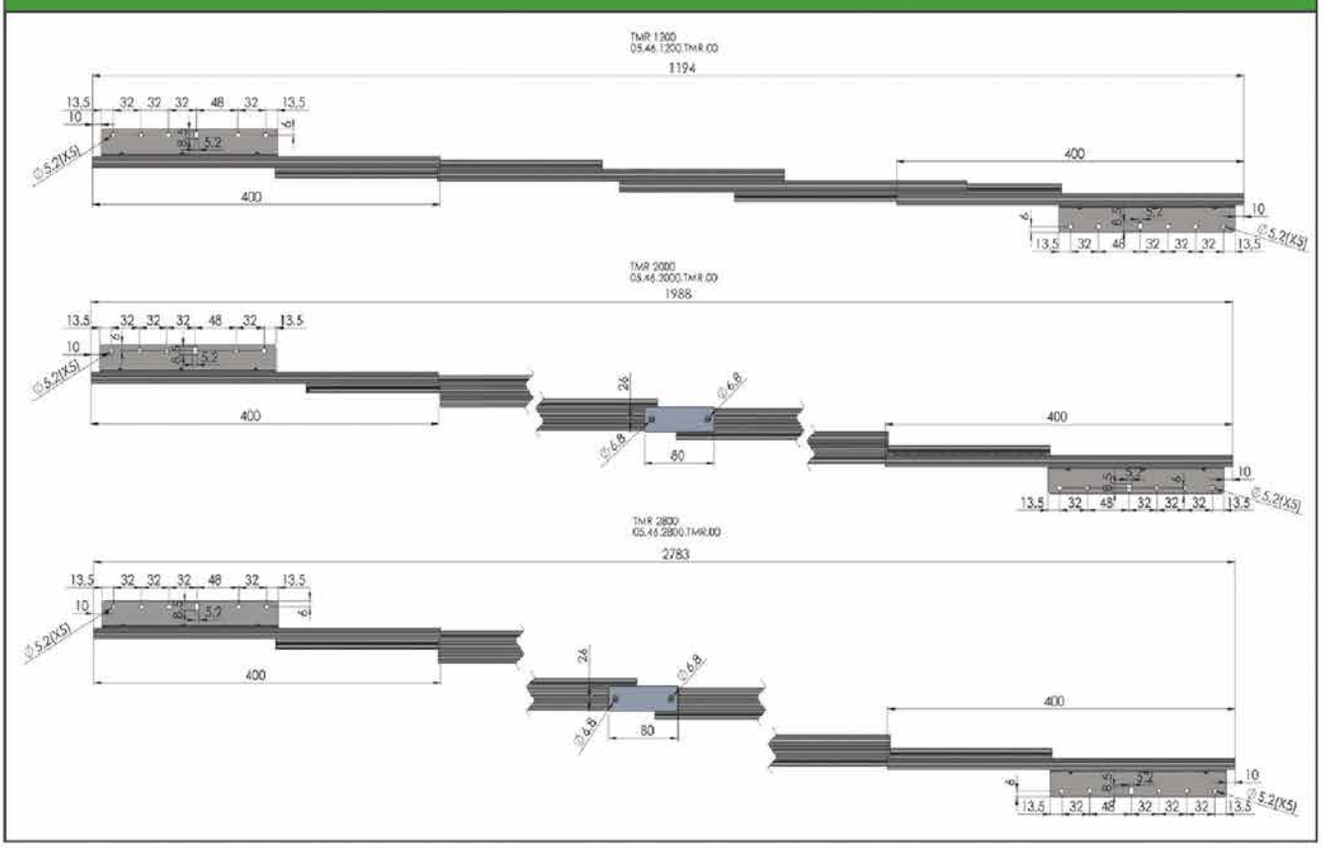

Ürün Kodu (*Item code*) (*Код продукции*)	Kapalı Ray Boyu (*Close Slide Length*) (Длина направляющей) mm	Açık Ray Boyu (*Open Slide Length*) (Длина направляющей) mm	Taşıma Kapasitesi (*Load Capacity*) (*Пропускная способность*) kg	Kutu Ağırlığı (*Box Weight*) (*Вес коробки*) kg	Kutu Miktarı (*Quantities Per Box*) (*Кол-во комплектов*)
05.45.1200.TMR.00	400	1194	60	4,4	2 SET
05.45.2000.TMR.00	400	1988	60	4	1 SET
05.45.2800.TMR.00	400	2783	60	7	1 SET

Sac kalınlığı 1.5 - 1,5 - 1,2 mm'dir.
60 kg yük taşıma kapasitesi vardır.
Teleskopik olmasından dolayı az yer kaplar ve dar alanlar için idealdir.
Dayanıklı aparatlar ile sistem daha fonskiyonel çalışır.
Uzun ömürlü ve kalitelidir.

Metal thickness 1,5 - 1,5 - 1,2 mm.
Loading capacity 60 kg.
Take up less place because it is telescopic, it is for tight places
The system works more functional by durable apparatus.
Durable and highly qualified.

Толщина 1,5-1,5-1,2 мм
Грузоподъемность 60 кг
Телескопические свойства направляющих – это экономия места и идеальное решение для небольшого пространства.
Система работает более функциональней с устройчивым аппаратом
Прочный и высококачественный

ضخامت ورقه فلزی 1.5 - 1.5 -1.2 میلیمتر می باشد
دارای ظرفیت حمل بار تا 60 کیلوگرم می باشد
دو سینی یک عنوان به شروع
متقارن راه جدول
سیستم در سایه قطعات مقاوم خود با کارکردی بالا عمل می کند
با کیفیت و دارای عمر مفید بالا می باشد

Baştan Açılır Masa Rayı

Head Opening Table Slide

направляющие раздвижного стола открывающийся с начала

ریل کشوئی میز مخصوص تغییراندازهٔ طول میز از دو سمت

ARRAY

www.array.com.tr

ARRAY MOBİLYA RAYLARI SAN. VE TİC.A.Ş.
Namık Kemal Mah. 121.Sk. No:32 Esenyurt - İstanbul / Türkiye
Tel: +90 212 690 21 84
Fax: +90 212 690 21 80
info@array.com.tr
www.array.com.tr